TENAX AUTO
EURO-6



KULLANIM TALİMATLARI

TENAX OTOMOTİV SANAYİ VE TİCARET ANONİM ŞİRKETİ

TENAX AUTO

KULLANIM KLAVUZU

İkinci Baskı

TÜRKİYE

GİRİŞ

TENAX aracını satın aldığınız için teşekkür ederiz!

Güvenilir ve konforlu TENAX serisi araçları, asfalt yollarda ve çeşitli hava şartlarında kullanılmak üzere tasarlanmıştır.

Aracın yüksek performanslı ve güvenilir olması ve asgari bakımla performansını sürdürmesi büyük ölçüde kullanım ve bakım prosedürlerine uyulmasına bağlıdır. Bu nedenle, bu Kullanım Kılavuzunun bütünüyle okunması ve aracın kullanım ve bakımına ilişkin tavsiyelerimize riayet edilmesi önerilir.



UYARI!

Bu sembol, sizin, yolcularınızın ve diğer yol kullanıcılarının güvenliğini etkileyen en önemli araç kullanım kurallarını vurgular. Bu kurallara daima riayet edin!



DİKKAT!

Bu sembol, aracın kullanıma ilişkin uyarı veya ayrıntıları, bazı bakım ve arıza giderme işlemlerine yönelik doğru yöntem ve prosedürleri ve diğer birtakım tavsiyeleri vurgular. Bu tavsiyelere riayet edilmesi araç hasarlarının önlenmesine yardımcı olacaktır.

Bu Kılavuzda araç en donanımlı hali ile açıklanmış olup, Kılavuzda yer verilen belirli aygıtlar ve donanım bileşenleri aracınızın versiyonuna veya donanım seviyesine yönelik olmamaları nedeniyle aracınızda mevcut olmayabilir.

Araç tasarımı sürekli iyileştirilmektedir ve dolayısıyla kılavuzun bu baskısında yer alan belirli veri ve şekiller ile aracınızdakiler arasında küçük farklılıklar olabilir; bu olası farklılıklar gerekçe gösterilerek herhangi bir talepte bulunulamaz.

Aracınızın rutin bakım işlemlerinin bu Kılavuza ve Servis Kılavuzuna göre gerçekleştirilmesi aracınızın daha da güvenilir olmasını sağlayacaktır.

İyi yolculuklar dileriz!

© TENAX, 2024
Bu dokümanın, TENAX'ın açık izni olmaksızın tamamen veya kısmen çoğaltılması, yeniden basılması veya tercüme edilmesi yasaktır.

İÇİNDEKİLER

Giriş 3

KULLANIM KLAVUZU

Anahtarlar	**7**	Aydınlatma Kumanda Modülü	**48**
Kapı Kilitlerinin Açılıp/Kapatılması	**8**	Ön Göğüs Paneli Düğmeleri	**51**
Açılır Basamağın Açılıp/Kapanması	**11**	Dörtlü Flaşör Düğmesi	**52**
Merkezi Kapı Kilit Sistemi	**12**	Elektrikli Camlar	**53**
Koltuklar	**13**	Çakmak ve Küllük	**54**
Direksiyon Sistemi	**18**	Priz	**55**
Pasif Güvenlik Sistemi	**19**	Torpido Gözleri	**56**
Dikiz Aynaları	**27**	Isıtma, Havalandırma ve Klima	**59**
Ön Göğüs Paneli ve Kumanda Elemanları	**28**	İç Aydınlatma	**68**
Gösterge Paneli	**30**	Acil Durum ve Havanlandırma Kapağı	**72**
Kontak	**44**	Ses Sistemi	**73**
Far/Sinyal ve Silecek Kolları	**45**	İniş İstek Sistemi	**74**

ARACIN KULLANIMI

Yakıt İkmali	**76**	Vites Değiştirme	**91**
Rodaj	**79**	El Freni	**93**
Sürüş (Kullanım)	**80**	Kilitli Diferansiyel	**94**
Ekonomik Sürüş (Kullanım)	**82**	Frenleme Sistemi	**96**
Motorun Çalıştırılması ve Durdurulması	**84**	Jantlar ve Lastikler	**98**
Dizel Partikül	**88**	Park Destek Sistemi	**103**

İÇİNDEKİLER

BAKIM

Planlı Bakım	**105**	Fren Hidroliği	**118**
Bakım Göstergesi	**106**	Hidrolik Direksiyon Sistemi	**120**
Gerekli Kontroller	**108**	Dizel Motor Yakıt Filtresi	**121**
Kaputun Açılıp Kapatılması	**109**	Akü	**122**
Motor	**110**	Ön Cam Yıkayıcısı	**124**
Soğutma Sistemi	**113**	Silecekler	**126**
Emisyon Kontrol Sistemi	**114**	Aracın Korunması	**127**
Şanzıman	**115**	Sıvılar ve Kapasiteler	**130**
Arka Aks	**117**		

TAVSİYE EDİLEN UYGULAMALAR

Takımlar ve Aksesuarlar	**136**	Sigorta ve Röleler	**146**
Stepne	**137**	Ampul Değişimi	**153**
Tekerlek Değişimi	**140**	Araçta Kullanılan Ampuller	**156**
Araç Çekme	**142**	Yük Kasasına Tente İskeleti ve Tente Montajı	**157**
Yük Taşıma	**143**	Kimlik Numaraları	**164**
Akünün Sökülüp Takılması	**144**	Geri Dönüşüm	**169**
Akü Takviyesi Alarak Çalıştırma	**145**		

TEKNİK VERİLER

Temel Boyutlar	**171**	Fren Sistemi	**199**
Genel Bilgiler	**184**	Elektrik Ekipmanlar	**200**
Motor	**195**	Kabin ve Kasa	**201**
Güç Aktarma Sistemi	**198**	Karaoseri	**202**
Yürür Aksam	**199**	Kontrol Edilmesi Gereken Temel Parametreler	**203**
Direksiyon	**199**		



ANAHTARLAR



Araçlar bir anahtar seti ile birlikte teslim edilir.

Bu set; araç kontağı, sürücü kapısı kilitleri ve panelvanlarda sürgülü yan kapı ve bagaj kapıları için kullanılan iki adet genel anahtardan (1) oluşur.

Anahtar numarası etikette (2) belirtilmiştir.

KAPILARIN KİLİTLERİNİN AÇILIP / KAPANMASI VE AÇILIR BASAMAĞIN AÇILIP / KAPANMASI

Sürücü kapısı, kapıların dışarıdan kilitlenmesi / kilitlerinin açılmasını sağlayan bir kilit göbeğine sahiptir.

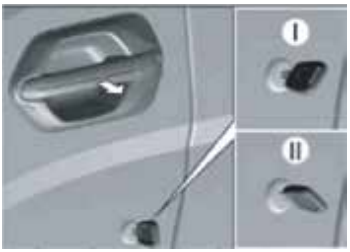

KİLİT AÇMA

- Anahtarı kilide sokun ve sağa doğru sonuna kadar çevirin (konum I).
- Anahtarı ilk konumuna geri getirin ve çıkarın.
- Kolu çekerek kapıyı açın.

KİLİTLEME



- Kapıyı kapatın, anahtarı kilide sokun ve sola doğru sonuna kadar çevirin (konum II).

- Anahtarı ilk konumuna geri getirin ve çıkarın. Düğmelere (1) bastırarak kapıları içeriden kilitlemek mümkündür Düğmeler (1) bastırılmış durumda (aşağı konumda) iken kapılar dışarıdan açılamaz.

Kilitli bir kapıyı içeriden açmak için, kolu (2) iki kez çekin; birincisi kilidi açmak için (düğme (1) kendini yukarı atar), ikincisi ise kapıyı açmak içindir.

Sürücü kapı kilidi mekanizması, kapı açık konumdayken kapı kilidinin bloke olma ihtimalini ortadan kaldırır.

⚠ DİKKAT!

Kapı kilit düğmeleri (panelvanların yük kapı(lar)ındakiler hariç) seyir sırasında yukarı konumda tutulmalıdır; böylece olası acil durumlarda sürücü ve/veya yolcular aracı kolaylıkla terk edebilirler.

DİKKAT!

Kapı kilidini bloke eden düğmeye doğrudan ve sürücü kapısı açık iken gereğinden fazla güç uygulanırsa, kilit bloke durumdayken kapının yanlışlıkla kapatılmasını önleyen işlev artık çalışmaz.

Panelvanlar çift bagaj kapısına ve ayrıca sağ tarafta sürgülü bir yan kapıya sahiptir.

Yan sürgülü kapının ve sağ bagaj kapısının kilitleri, sürücü kapısının kilidi ile aynı şekilde kullanılır; tek fark, bu kapıların kilidini açmak için anahtarın sağa doğru çevrilmesi ve kapıları kilitlemek için anahtarı sola doğru çevrilmesidir.

Yan sürgülü kapıyı dışarıdan açmak için, kolu çekin ve kapıyı arkaya doğru sürün. Yan sürgülü kapıyı dışarıdan kapatmak için, kolu tutarak kapıyı öne doğru sürün.

Yan sürgülü kapıyı içeriden açmak için, kolu arkaya doğru çekin ve kapıyı arkaya doğru sürün. Kapıyı içeriden kapatmak için aynı kolu kullanın.



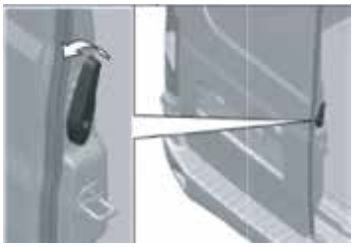

Sağ bagaj kapağını dışarıdan/içeriden açmak için, kapının dış/iç kolunu çekin. Sol bagaj kapısının açmak için, kapının iç yüzündeki kolu saatin tersi yönde çekin ve kapıyı açın. Daima öncelikle sol kapıyı, ardından sağ kapıyı kapatın.

DİKKAT!

Sağ bagaj kapısı kapalıyken sol bagaj kapısının kapatılması kapı panellerinin zarar görmesine neden olabilir.

Bazı versiyonlarda, yan sürgülü kapı ve bagaj kapısı ön göğüs panelindeki bir düğme



kullanılarak kilitlenebilir / kilidi açılabilir.

Yan sürgülü kapı ve bagaj kapıları kilitli durumda ve kontak AÇIK konumdayken, düğmenin dahili gösterge ışığı yanar. Yan sürgülü kapı ve bagaj kapıları açıkken, kapıları düğme ile kilitlemek / kilitlerini açmak mümkün değildir.

⚠ DİKKAT!

Yan sürgülü kapı ve bagaj kapı kilitlerinin motorları ve dişli mekanizmaları, aşırı sık (art arda 5 defadan fazla) kilitleme / kilit açma nedeniyle oluşan aşırı ısınmaya karşı koruma özelliğine sahiptir. Bu gibi durumlarda uzaktan kilitleme işlevinin (opsiyonel) birkaç dakika süreyle devre dışı kalacağını ve daha sonra yeniden tam işlevsel hale geleceğini unutmayın.

Bagaj kapıları 270° açılabilir ve mandallar sayesinde 90° açık konumda sabitlenebilir (otobüslerin bagaj kapıları bu mandallara sahip değildir, 180° açılabilir ve 90° açık konumda sabitlenemez).

Sağ veya sol bagaj kapısını 90° açık konumda sabitlemek için, kapıyı açın ve mandal kolunun şekilde gösterildiği gibi mandala kenetlenmesini sağlayın.

Sağ veya sol bagaj kapısını 270° açık konumda sabitlemek için, kapıyı 90°den az açın, mandal kolunun mandala kenetlenmediğinden (A konumu) emin olun, mandal kolunu şekildeki ok yönünde hareket ettirin ve kapıyı açın. Gerekirse, yaylı tutucu vasıtasıyla kolu kilitleyerek mandalı devre dışı bırakmak mümkündür (tavsiye edilmez!). Mandalı devreye sokmak için, kolu çekin ve mandala kenetleyin.

Kapı tam açık konuma (~270°) getirildiğinde manyetik bir tutucu tarafından otomatik olarak tutulur. Kapının serbest kalmasını sağlamak için, kapıyı kapatma yönünde (arkaya doğru) çekin.



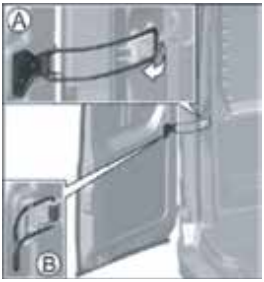



AÇILIR BASAMAK

Otobüsler, yolculara biniş/iniş kolaylığı sağlama amaçlı bir açılır basamağa sahiptir.

Yan sürgülü kapı açılmaya başladığında basamak otomatik olarak dışarıya doğru hareket ederek açılır ve kapı kapandıktan sonra basamak tekrar içeriye girer.

DİKKAT!

Panelvanlar bagaj kapıları 90° açık vaziyette yola park edildiğinde, diğer araçları uyarmak amacıyla bir uyarı üçgeni yerleştirilmelidir.

DİKKAT!

Kapıları açarken, manyetik tutucular devreye girinceye kadar kapıları elinizle tutun; aksi takdirde gövde panelleri darbe nedeniyle deformasyona uğrayabilir.

UYARI!

Asla kapılar açık veya aralık olarak sürüş yapmayın. Otobüsü hareket ettirmeden önce, açılır basamağı tamamen kapatın. Otobüs hareket halindeyken basamağın açık olması çevredeki kişilerin yaralanmasına neden olabilir ve basamak herhangi bir engele çarptığı takdirde basamak parçaları zarar görebilir veya kırılabilir.

MERKEZİ KAPI KİLİT SİSTEMİ

Merkezi kilit sistemi ancak elektrik varken çalışır (akü şarjlı olmalıdır).

Merkezi kilit sistemi, sürücü ve yolcu kapılarını aynı anda kilitler veya kilitlerini açar.

Kilitleme (Dışarıdan): Kapıları kapatın ve sürücü kapı kilidinin anahtarını sola doğru sonuna kadar çevirin. Anahtarı ilk konumuna geri getirin ve çıkarın.

Dışarıdan: Kapılar kapalı olarak, sürücü kapısındaki kilit düğmesine bastırın – sürücü ve yolcu kapılarındaki kilit düğmeleri aşağı inecektir.

Kilit Açma (Dışarıdan): Sürücü kapı kilidinin anahtarını sağa doğru sonuna kadar çevirin. Anahtarı ilk konumuna geri getirin ve çıkarın.

İçeriden: Sürücü iç kapı kolunu bir kez çekin. Sürücü ve yolcu kapılarındaki kilit düğmelerini kendini yukarı atar ve kapı kilitleri açılır. Kapıları açmak için, iç kapı kolunu tekrar çekin.

DİKKAT!

Merkezi kilit sistemi, kilitleme/kilit açma işleminin art arda 5 defadan fazla gerçekleştirilmesi durumunda kilit motoru ve dişli mekanizmalarını aşırı ısınmaya karşı koruyan bir özelliğe sahiptir. Aşırı sık kullanım nedeniyle bu özellik devreye girdiğinde, merkezi kilit sistemi birkaç dakika süreyle devre dışı kalır ve ardından tekrar tam işlevsel hale gelir.

KOLTUKLAR

Sürücü koltuğu aşağıdaki gibi ayarlanmalıdır:

- Ayar elemanlarını kullanarak, pedalları rahatlıkla kullanmanıza imkan tanıyacak bir konuma koltuğu ayarlayın.

- Koltuk arkalığının eğimini, beşinci vitese geçerken sırtınızı arkalıktan ayırmanıza gerek bırakmayacak bir konuma ayarlayın.

UYARI!

Tehlikeli durumlarla karşılaşmamak için, sürücü koltuğunu seyir esnasında ayarlamayın.

SÜRÜCÜ KOLTUĞU

Sürücü koltuğu, araç versiyonuna bağlı olarak, ayarlanabilir kol dayanağı, minder ve arkalık ısıtması, bel desteği sertlik ayarı ve boylamasına minder ayarı özelliklerine sahip olabilir.

Kol dayanağı açısı, kol dayanağının ön alt kısmında bulunan düğme çevrilerek ayarlanabilir.

Koltuk aşağıdaki ayarlara sahiptir:
- Boylamasına ayar
- Minder ön yükseklik ayarı
- Minder arka yükseklik ayarı
- Arkalık eğim ayarı
- Bel desteği sertlik ayarı
- Boylamasına minder ayarı

Koltuğu boylamasına yönlerde (ileri-geri) ayarlamak için, boylamasına ayar kolunu (1) yukarı çekin ve koltuğu arzu ettiğiniz konuma getirin. Ayarladıktan sonra koltuğun mevcut konumda düzgün bir şekilde sabitlendiğinden emin olun.



1. Seçenek



2. Seçenek

Minderin ön veya arka yüksekliğini ayarlamak için, kolu (ön yükseklik için 2 No'lu kol, arka yükseklik için 3 No'lu kol) kaldırın ve ardından minderin ön veya arka kısmının yüksekliğini arzu ettiğiniz gibi ayarlayın.

Arkalık eğimini ayarlamak için, kolu (4) şekilde gösterildiği gibi çevirin ve arkalığı arzu edilen eğime ayarlayın.

Bel desteği sertliğini ayarlamak için, kolu (5) şekilde gösterildiği gibi çevirin ve bel desteğin arzu edilen sertliğe ayarlayın.

Sürücü koltuğu kaynaklı bir çerçeveye monte edilmiştir ve koltuğun altındaki bu alan küçük eşyalar için bir saklama bölmesi olarak kullanılabilir Bölmeye ulaşmak için, koltuk arkalığını öne doğru yatırın ve ardında koltuğu öne doğru sonuna kadar kaydırın.

Minderin boylamasına konumunu ayarlamak için, kolu (6) şekilde gösterildiği gibi kaldırın, kolu bu konumda tutarak minderi ayarlayın ve ardından kolu bırakın.

Sürücü koltuk başlığının yüksekliğini ayarlamak mümkündür.



1. Seçenek

Koltuk başlığının yüksekliğini ayarlamak için, mandala (1) bastırın ve sabit tutun ve koltuk başlığını yukarıya veya aşağıya doğru kaydırarak, başınızın arka kısmı başlığın ortasına yaslanacak şekilde başlığı ayarlayın. Ardından mandalı serbest bırakın ve sıkıca sabitlendiğinden emin olmak için koltuk başlığını hareket ettirmeye çalışın.



2. Seçenek

Koltuk başlığını ayarlamak için, başlığı ellerinizle kavrayın ve yukarıya veya aşağıya doğru kaydırarak, başınızın arka kısmı başlığın ortasına yaslanacak şekilde ayarlayın.



YOLCU KOLTUĞU

Yolcu koltuğu iki kişiliktir ve ayarlanabilir değildir. Yolcu koltuğu çerçevesinin sağ tarafında, yangın söndürücü için kullanılmak üzere kaynaklı braketler vardır.

Çift kabinli araçların arka kabinindeki koltuklar benzer tasarıma sahiptir.

Çift kabinli araçların arka kabinindeki yangın söndürücü için kullanılmak üzere kaynaklı braketler vardır.

UYARI!

Arka koltukları yatak olarak kullanmakta olan bir yolcu varken sürüş yapmayın; yaralanmalara sebebiyet verebilir.

Otobüslerin kabin bölümündeki yolcu koltukları teklidir, ayarlanabilir değildir ve ortak bir çerçeveye takılmıştır. Sol koltuk bir bel-göğüs emniyet kemerine ve kol dayanağına sahiptir. Sağ koltukta emniyet kemeri yoktur.

Otobüslerin yolcu bölmeleri, araç versiyonuna bağlı olarak, entegre iki noktalı (bel) emniyet kemerlerine sahip ya da emniyet kemeri içermeyen, ayarlanabilir olmayan tekli koltuklarla teçhiz edilebilir. Koltuklar ayrı olarak kol dayanaklarıyla donatılabilir. Otobüsün birinci sırasına, engellilere ayrılmış bir koltuk takılabilir.

DİREKSİYON SİSTEMİ

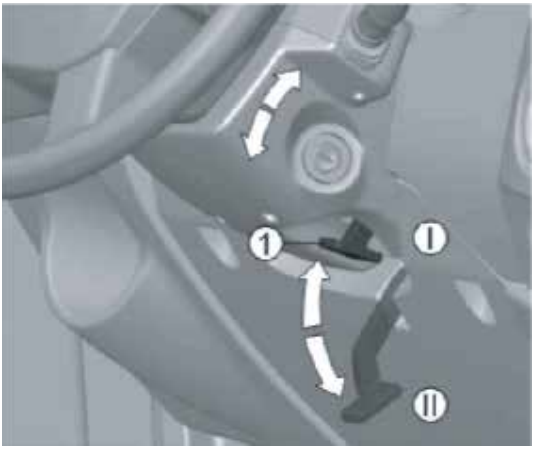

Direksiyon simidi eğim ayar özelliğine sahiptir.

Direksiyon simidini ayarlamak için, direksiyon mili kilit kolunu (1) indirin (konum II), direksiyon simidini konforlu bir konuma ayarlayın ve ardından kolu yukarıya doğru tam olarak çekerek (başlangıç konumu I) mili kilitleyin.

Direksiyon simidini, sürücü koltuğunu ayarladıktan sonra ayarlayın. Direksiyon simidini, üst kısmına kolunuz hafifçe bükülmüş olarak kolaylıkla erişebileceğiniz şekilde ayarlayın.

UYARI!

Tehlikeli durumlara meydan vermemek için, direksiyon simidinin konumunu asla seyir halindeyken ayarlamayın.

PASİF GÜVENLİK SİSTEMİ

Araç, aşağıdakilerden oluşan bir pasif güvenlik sistemi (SRS) ile donatılabilir:

- Gergili emniyet kemerleri (SB)
- Sürücü hava yastığı
- Ön yolcu hava yastığı
- Sürücü emniyet kemeri uyarı sistemi ve SRS arıza uyarı sistemi
- Ön darbe sensörlü SRS kumanda ünitesi

EMNİYET KEMERLERİ

Emniyet kemerleri, kazaların ciddi sonuçlarından sürücü ve yolcuları korumaya yarayan araçlardır.

Araçlar üzerinde 3 farklı emniyet kemeri sistemi mevcuttur. Otomatik kilitlemeli ve geri sarmalı üç noktalı çapraz emniyet kemerleri, manuel kemer uzunluğu ayarına sahip iki noktalı emniyet kemerleri ve otomatik kilitlenmeli iki noktalı bel emniyet kemerleridir.

Otomatik kilitleme özelliğine sahip çapraz ve bel emniyet kemeri sistemlerinde, kemer için ayarlamaya gerek yoktur.

Statik emniyet kemerlerinde ise, kemer uzunluğu, kemerin bele sıkıca oturmasını sağlayacak şekilde ayarlanmalıdır. Bu sebepten dolayı kemer üzerinde ayarlama tokası bulunmaktadır.

Sürücü ve sağ ön yolcu emniyet kemerleri, üst emniyet kemeri kılavuz yüksekliğinin ayarlanmasına imkan tanıyan mekanizmalara sahiptir ve bu sayede farklı boylarda kişiler için konforlu bir kemer kullanımı sunar. Dış arka koltuklardaki çapraz emniyet kemerleri bu mekanizmalara sahip değildir.



Üst kılavuzun konumunu ayarlamak için, düğmeyi (1) çekin ve aynı zamanda kılavuzu ihtiyaca göre yukarı veya aşağıya doğru hareket ettirin.

Emniyet kemerlerini bağlamak için, dili (1) kavrayıp yavaşça (sarsmadan) çekerek kemeri göğüs ve kucağınızın üzerinden yaklaşık olarak eşit uzunlukta geçirin ve ardından kenetlenme sesini duyuncaya kadar dili tokaya (2) sokun.

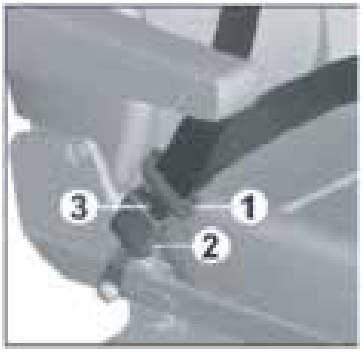

Kemerin üst kısmı omuz merkezinden geçmeli, kesinlikle boyun veya kol altı bölgesinden geçmemeli ve üst bedene sıkıca oturmalıdır.

Kemerin kucak kısmı olabildiğince alçak bir noktadan geçmeli ve kucağa daima sıkıca oturmalıdır. Aksi halde kemeri çözün ve yeniden bağlayın.

Emniyet kemerin çözmek için, tokanın kırmızı düğmesine (3) bastırın. Dil, yay kuvvetiyle kendini dışarı atacaktır. Dili tutarak kemeri arkaya doğru yönlendirin ve mekanizmanın kemeri sarmasına izin verin.

Hamile kadınlar emniyet kemerlerini mutlaka kullanmalıdır. Kemerin, göbeğe baskı uygulamayacak şekilde konumlandırılması gerektiğini lütfen unutmayın. Kucak kemeri göbeğin altından geçirilmelidir.

DİKKAT!

Trafik kazası nedeniyle ciddi yüklere maruz kalmış olan ya da sürtünme izleri, yırtık/çatlak veya başka hasarlar gözlemlenen kemerler mutlaka uygun yeni kemer gruplarıyla değiştirilmelidir.

Emniyet kemerleri üzerinde modifikasyon yapılması yasaktır. Bir emniyet kemerin iki kişi için kullanmayın ve özellikle kucakta oturan çocuklara kemer bağlamayın.

SÜRÜCÜ EMNİYET KEMERİ UYARI SİSTEMİ

Sürücü emniyet kemerine sahip araçların sürücü emniyet kemeri çözüldüğünde gösterge panelindeki ilgili  uyarı ışığını yakıp söndüren bir sensör vardır. Sürücü emniyet kemeri çözülmüş olarak araç hızı 20-25 km/saate ulaştığı takdirde bu uyarı ışığına ilaveten bir sesli uyarı da devreye girer ve sürücü emniyet kemerini bağlayıncaya kadar sesli uyarı devam eder.

DİKİZ AYNALARI



1. Seçenek

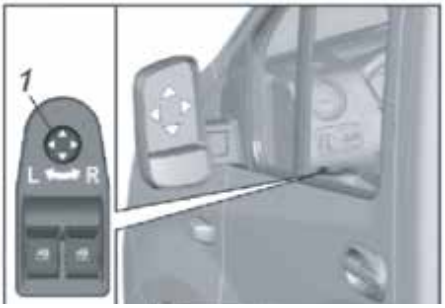

2. Seçenek

Elektrikli dış dikiz aynalarını ayarlamak için, kontak açık olarak, kumanda panelindeki düğmeyi (1) çevirerek sağ (R) veya sol (L) aynayı seçin. Aynanın yatay konumunu ayarlamak için düğmeyi sağa veya sola doğru, dikey konumunu ayarlamak için yukarı veya aşağıya doğru hareket ettirin. Park lambaları açıkken, kumanda panelinin ışıkları yanar.

Manuel dış dikiz aynalarını ayarlamak için, aynaları elinizle hareket ettirin.

Dış dikiz aynalarının buğulanması veya buzlanması halinde, ön göğüs panelindeki düğme ünitesinde (kamyonetler ve vanlar) veya direksiyon simidinin sağ tarafında (otobüsler) bulunan ilgili düğmeyi kullanarak ayna ısıtmasını açın. Isıtmayı kapatmak için düğmeye tekrar basın.

Dikiz aynalarını, sürücü koltuğunu ayarladıktan sonra ayarlayın.
Aynalar katlama mekanizmasına sahiptir; aynaya bir cisim çarptığında ayna darbe yönünde katlanır ve böylece hasar görmez.

UYARI!

Tehlikeli durumlara meydan vermemek için, dikiz aynalarını asla seyir halindeyken ayarlamayın.



İç dikiz aynasını, montaj yuvası etrafında çevirerek ayarlayın.

ÖN GÖĞÜS PANELİ VE KUMANDA ELEMANLARI

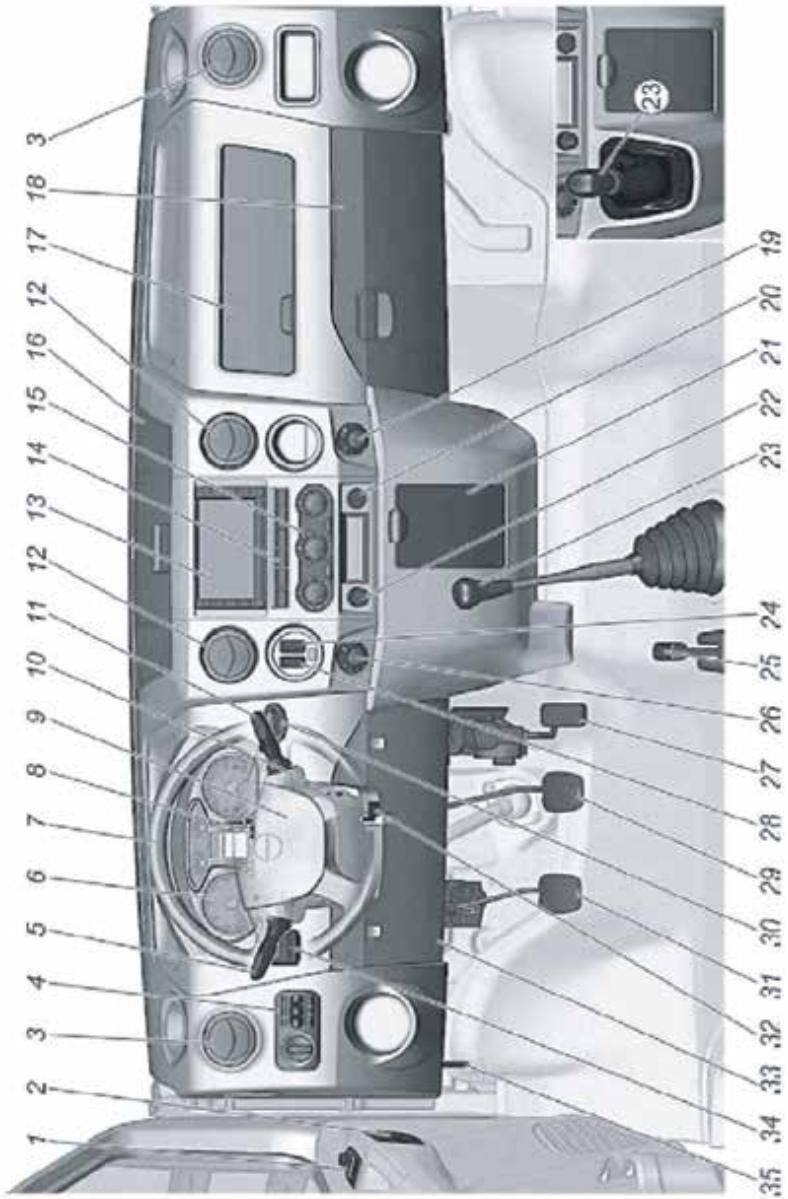

1.	Elektrikli cam ve dış dikiz ayna kumanda ünitesi	**27, 54**
2.	İç Kapı Kolu	**8**
3.	Yan Hava Menfezler	**59**
4.	Aydınlatma Kumanda Modülü	**48**
5.	Far/Sinyal Kolu	**45**
6.	Gösterge Paneli	**30**
7.	Direksiyon Simidi	**73**
8.	Dörtlü Flaşör Düğmesi	**52**
9.	Korna Paneli	
10.	Kontak	**44**
11.	Silecek/Yıkayıcı Kolu	**47**
12.	Orta Hava Menfezleri	**59**
13.	Ses Sistemi Ana Ünitesi	**73**
14.	Ön Göğüs Paneli Düğmeleri	**51**
15.	Ön Göğüs HVAC Kumanda Paneli	**60**
16.	Döküman Bölmesi	**57**
17.	Üst Torpido Gözü veya Yolcu Hava Yastığı Modülü	**56, 21**
18.	Alt Torpido Gözü	**56**
19.	Yolcu Bölmesi Klima Düğmesi	**64**
20.	Güç Prizi	**55**
21.	Küçük Eşya/Küllük Bölmesi	**54**
22.	Çakmak	**54**
23.	Vites Kolu	**91**
24.	Filtre Düğmesi	**67**
25.	El Fren Kolu	**93**
26.	Ek Isıtıcı Düğmesi	**65**
27.	Gaz Pedalı	
28.	Dış Dikiz Ayna Isıtma Düğmesi (Otobüsler İçin)	**27**
29.	Fren Pedalı	
30.	Ön Isıtıcı Kumanda Modülü	**86**
31.	Debriyaj Paneli	
32.	Direksiyon Mili Kilit Kolu	**18**
33.	Sigorta Bloğu Kapağı	**158**
34.	Bağımsız Isıtıcı Kumanda Paneli	**66**
35.	Kaput Açma Kolu	**109**

GÖSTERGE PANELİ



1. Devir Göstergesi

Motor devrini gösterir.

DİKKAT!

Dizel motorları 3600 devirin üzerinde, benzinli motorları 4000 devirin üzerinde uzun süre çalıştırmayın.

2. Hararet Göstergesi

İbre skalanın kırmızı bölgesine girdiğinde hararet uyarı ışığı yanar; bu durumda motoru derhal durdurun ve hararetin nedenini gidermek için yetkili servise başvurun.

3. Yol bilgisayarı kontrol / "mod" düğmesi

Gösterge panelinin "kendi kendine test" işlemini başlatmak için, "Mod" düğmesini basılı tutarak kontağı I konumuna çevirin. Ardından gösterge ışıkları ve çok işlevli ekranın tüm segmentleri test edilir ve ibreler minimumdan maksimum değere kadar kadranlarını tarar. Kendi kendine test işlemi şu durumlarda otomatik olarak sonlanır: İbreler kadranlarını maksimuma kadar taradıktan sonra; motor devir sinyali oluşturulduğunda; kontak kapatıldığında.

Kendi kendine test tamamlandıktan sonra gösterge paneli çalışma moduna geçer.

Yol bilgisayarını (TC) kullanmak (menülerde gezinmek) için, düğmeyi saat yönünde (TC yukarı) veya saatin tersi yönde (TC aşağı) çevirin. Yol bilgisayarının münferit değerlerini sıfırlamak için, sıfırlamak istediğiniz değer görüntülenirken düğmeye basın.

4. Çok İşlevli Ekran
Çalışma modları bir sonraki sayfada açıklanmıştır.

5. Günlük kilometre sayacı sıfırlama / saat ayar düğmesi
Günlük kilometre sayacını sıfırlamak için, düğmeye basın ve en az 3 saniye süreyle basılı tutun.

Saatin ayarlanması gerekiyorsa, saati değiştirmek için düğmeyi saat yönünde, dakikayı değiştirmek için saatin tersi yönde çevirin.

6. Yakıt seviye göstergesi
Yakıt miktarı 8 litrenin altına düştüğünde ibre skalanın kırmızı bölgesine girer ve minimum yakıt seviyesi uyarı ışığı yanar.

⚠ DİKKAT!

Yakıt seviye göstergesinin belirttiği değer, aracın park edildiği yüzeyin düzlüğüne ve aracın yük durumuna göre değişir.

7. Hız göstergesi
Araç hızını km/h cinsinden gösterir.

⚠ DİKKAT!

Gösterge paneli arızalarına yol açmamak için, akü bağlantılarını (“+” ve “-” kutup başları) asla kontak açıkken sökmeyin.

Olası gösterge paneli arızalarının etkilerini önlemek için:
1. Kontağı kapatın.
2. Akü bağlantısı kesilmişse, akü bağlantısını tekrar gerçekleştirin; akü bağlantılı ise, bağlantısını kesin ve birkaç saniye bekleyip tekrar bağlayın.
3. "Mod" düğmesine basın ve düğmeyi basılı tutarak kontağı açın. Gösterge ibreleri başlangıç noktalarına dönecektir.

Çok İşlevli Ekran

Gösterge panelinde, yol bilgisayarı bilgilerinin hangi dilde görüntüleneceğini seçebilirsiniz.

Çok işlevli ekranda dil seçme moduna girmek için:
- Akü bağlantısını kesin ve birkaç saniye bekledikten sonra aküyü tekrar bağlayın.
- Kontağı açın (I konumu). Dil seçme ekranı görüntülenecektir. Seçilen dil çerçeve içerisine alınır.
- Gösterge panelindeki "Mod" düğmesine basarak dili seçin (dili değiştirmek için düğmeyi çevirin; çerçeve içerisindeki dili seçmek için düğmeye basın).
Aşağıdaki durumlarda dil seçme modundan çıkılır (gösterge paneli bilgisayar moduna geçer):

Örnek ekran bilgileri (İNGİLİZCE için):

Mevcut saat; sa:dk (00:00 - 23:59) ▶



Sistem gerilimi; V (6,0 - 18,0) ▶



Ortama yakıt tüketimi; l/100 km (0,0 - 19,9) ▶



Toplam yakıt tüketimi; l (0 - 9999) "Mod" düğmesi ile sıfırlanır ▶



Ortalama hız; km/sa (0 - 250) - "Mod" düğmesi ile sıfırlanır ▶



Anlık yakıt tüketimi; l/sa (0,0 - 19,9)



Kalan yakıtla alınabilecek mesafe; km (30 - 999)



Seyahat süresi; sa:dk (00:00 - 99:59) - "Mod" düğmesi ile sıfırlanır



AdBlue seviyesi; % (0 - 99)



AdBlue ikmal uyarısı



"Uygunsuz AdBlue" uyarısı



AdBlue dozaj arıza uyarısı



AdBlue ikmali için mesafe uyarısı (ikmal yapılmadığı takdirde, bu mesafeden sonra motor tekrar çalıştırılamaz)



Uygunsuz AdBlue için mesafe uyarısı (uygun AdBlue doldurulmadığı takdirde, bu mesafeden sonra motor tekrar çalıştırılamaz)



AdBlue dozaj arızası için mesafe uyarısı (arıza devam ettiği takdirde bu mesafeden sonra motor tekrar çalıştırılamaz)



AdBlue düşük seviye uyarısı (AdBlue doldurulmadan motor çalıştırılamaz)



"Uygunsuz AdBlue nedeniyle marş engellemesi" uyarısı (uygun AdBlue doldurulmadan motor çalıştırılamaz)



"AdBlue dozaj arızası nedeniyle marş engellemesi" uyarısı (arıza giderilmeden motor çalıştırılamaz)



Günlük kilometre sayacı; km (0,0 - 9999,9)



Düşük yağ seviyesi uyarısı



Kilometre sayacı, km (0,0 - 999999)



Hız sabitleyici durumu



Yol bilgisayarı verileri, bilgilendirme ve referans amaçlıdır.

Gösterge panelindeki uyarı ışıkları / göstergeler

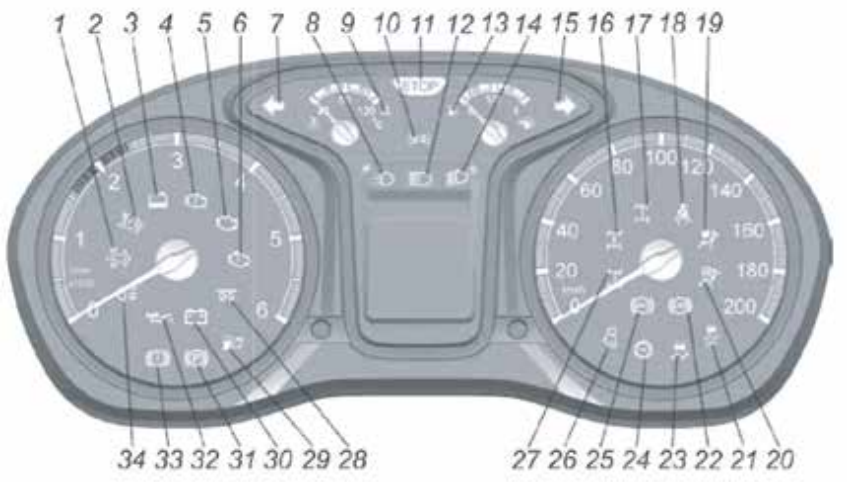

1. 

Partikül filtresi tıkanma uyarı ışığı (turuncu)
Sürücüye dizel parçacık filtresinin (DPF) durumunu bildirir.

---

2. 

Yüksek egzoz sıcaklığı uyarı ışığı (turuncu)
Parçacık filtresinin otomatik rejenerasyonu nedeniyle egzoz gazı sıcaklığı yükseldiğinde, bu durumu sürücüye bildirmek için bu ışık sürekli olarak yanar. *Bu ışık yandığı sürece motor asla durdurulmamalıdır.*

---

3. 

Düşük soğutma sıvısı seviyesi uyarı ışığı (turuncu)
Bu uyarı ışığı yanıyorsa, soğutma sıvısı sızıntılarını gidermek ve motor soğutma sisteminin genleşme deposuna normal seviyeye kadar soğutma sıvısı ilave etmek gerekir.

---

4. 

Motor ikaz ışığı (kırmızı)
Kontak açıldığında kısa süreyle yanar. Herhangi bir sorun yoksa, gösterge paneli açıldığında 2-5 saniye boyunca yanar ve ardından söner.

Aracın ve ardından motorun derhal durdurulmasını gerektiren kritik bir arıza (hararet, yağ basıncı düşüklüğü, gaz pedalı arızası, kritik elektronik ünite arızası) varsa, ışık sürekli olarak yanar.

---

5. 

MIL uyarı ışığı (turuncu)
Kontak açıldığında kısa süreyle yanar. Aracın arıza teşhis sistemi tarafından tespit edilen ve egzoz ve partikül emisyonları ile ilgili olan arızalardan sürücüyü haberdar eder.

Bu ışık sönmüyorsa, motor kumanda sisteminin teşhis edilmesi için aracı bir servis merkezine gösterin. Arıza giderildikten sonra, ışık dört kontak çevrimi boyunca yanar ve sonrasında söner.

---

6. 

Motor kumanda sistemi "Uyarı" göstergesi (turuncu)
Kumanda sistemi doğru çalışıyorsa, bu ışık kontak açıldığında 2-5 saniye süreyle yanar ve ardından söner. Gösterge söndüğünde, sistem motoru çalıştırmaya hazır demektir.
Işık sürekli olarak yanıyorsa, kritik olmayan ve sürüşe devam edilmesi için bir engel teşkil etmeyen bir arıza var demektir. Bu durumda araç bir yetkili servis merkezinde teşhise tabi tutulmalıdır.

7. 

Sol sinyal göstergesi (yeşil)

---

8. 

Gündüz farı göstergesi (beyaz)

---

9. 

Hararet ikaz ışığı (kırmızı)
Kontak açıldığında kısa süreyle yanar. Bu ışık sürekli olarak yanıyorsa, motoru derhal durdurun ("Motorun durdurulması" bölümünde açıklandığı gibi) ve hararetin nedenini tespit edip giderin.

---

10. 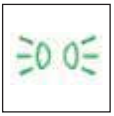

Park lambası göstergesi (yeşil)

---

11. 

"STOP" (Durdur) uyarı ışığı (kırmızı)
Yukarıda açıklanan kırmızı uyarı ışıklarıyla birlikte yanar. Yukarıdaki uyarı ışıklarından biri yanıyorsa, arıza giderilmeden araç kesinlikle kullanılmamalıdır. Herhangi bir yolcu inmek istediğinde (yolcu bölmesindeki ilgili butona basıldığında) bir ışık yanıp söner ve tekrarlı olarak sesli uyarı verilir.

---

12. 

Uzun far göstergesi (mavi)

---

13. 

Minimum yakıt seviyesi uyarı ışığı (turuncu)
Depodaki yakıt miktarı 8 litre civarına düştüğünde yanar.

---

14. 

Kısa far göstergesi (yeşil)

---

15. 

Sağ sinyal göstergesi (yeşil)

16.  **Diferansiyel kilidi göstergesi (turuncu)**

17.  **Ön diferansiyel kilidi göstergesi (turuncu)**

18.  **Emniyet kemeri uyarı ışığı (kırmızı)**

19.  **Hava yastığı veya emniyet kemeri arıza uyarı ışığı (kırmızı)**

20.  **Yolcu hava yastığı iptal göstergesi (turuncu)**

21. 

"Elektronik Denge Kontrolü (ESC) devre dışı" göstergesi (turuncu)

22. 

Elektronik Fren Regülatörü arıza uyarı ışığı (kırmızı) veya yedek
Kontak açıldığında yanar ve birkaç saniye sonra söner.
Işık sönmezse veya seyir sırasında yanarsa, fren regülatöründe bir sorun vardır. Araç bir yetkili servis merkezinde kontrol edilmelidir. Bu sorun giderilmeden araç kesinlikle kullanılmamalıdır.

23.  **Elektronik Denge Kontrolü (ESC) uyarı ışığı (turuncu) veya yedek**
Kontak açıldığında yanar ve birkaç saniye sonra söner. Işık sönmezse veya seyir sırasında yanarsa, Elektronik Denge Kontrolü sistemi arızalıdır. Araç bir yetkili servis merkezinde kontrol edilmelidir.

24. 

Lastik hava basıncı uyarısı (turuncu)
Bu özelliğin mevcut olduğu araçlarda bulunmaktadır.

---

25. 

ABS uyarı ışığı (turuncu)
Kontak açıldığında yanar ve birkaç saniye sonra söner. Işık sönmezse veya seyir sırasında yanarsa, ABS arızalıdır. Bu durumda, normal fren sistemi çalışmaya devam eder. Araç bir yetkili servis merkezinde kontrol edilmelidir.

---

26. 

"Kapı açık" ve/veya "basamak açık" uyarı ışığı (kırmızı)
Seyir halindeyken ön ve/veya yan kapılar ve/veya basamak açıksa, ilgili uyarı ışığı yanıp söner ve kesintili bir sesli uyarı verilir. Işık sabit şekilde yanıyor ve kesintisiz bir sesli uyarı veriliyorsa otobüsün arka kapıları açık demektir.

---

27. 

Arka diferansiyel kilidi göstergesi (turuncu)

---

28. 

Ön ısıtma uyarı ışığı (turuncu) (dizel motorlar için)
Kontak açıldığında yanar. Motoru ancak bu ışık söndükten sonra çalıştırabilirsiniz.

---

29. 

"Yakıtta su var" uyarı ışığı (turuncu) (dizel motorlar için)
Kontak açıldığında kısa süreyle yanar. Yanmaya devam ederse, yakıt filtresinde su birikmiştir. Motoru derhal durdurun ve yakıt filtresinden suyu tahliye edin ya da bir yetkili servis merkezine danışın.

30. 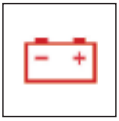

Akü uyarı ışığı (kırmızı)
Kontak açıldığında yanar ve motor çalıştıktan sonra söner. Bu ışık motor çalışırken yanarsa, V kayış gevşemiş veya kopmuştur ya da akü şarj devresinde bir sorun vardır.

---

31. 

El freni ışığı (kırmızı)
El freni devrede ise, kontak açıldığında yanıp söner (araç hareket halinde ise beraberinde bir sesli uyarı verilir). El freni devrede iken aracın kullanılması durumunda fren sistemi zarar görecektir.

---

32. 

Düşük yağ basıncı uyarı ışığı (kırmızı)
Kontak açıldığında yanar ve motor çalıştıktan sonra söner (araç hareket halinde ise beraberinde kısa süreli bir sesli uyarı verilir). Bu ışık motor çalışırken yanarsa, motor yağlama sistemindeki yağ basıncı düşük demektir.

Bu durumda motoru **derhal** durdurun, karterin yağ seviyesini kontrol edin ve gerekirse yağ ilave edin. Yağ seviyesi normal aralıkta ise, bir servis merkezi ile irtibata geçin.

---

33. 

Fren ana merkez hidrolik uyarı ışığı (kırmızı)
Bu ışık fren sisteminde bir sorun olduğunu belirtir.
Araç derhal bir servis merkezinde kontrol edilmelidir.
Bu sorun giderilmeden araç **kesinlikle kullanılmamalıdır.**

---

34. 

Arka sis lambası göstergesi (turuncu)

Gösterge paneli bilgileri bilgilendirme ve referans amaçlıdır.

DİKKAT!

Kırmızı uyarı ışıkları sabit şekilde yanıyor veya yanıp sönüyorsa araç **kesinlikle** kullanılmamalıdır. Aracı yerinde onaramadığınız durumlarda, aracın kullanılmamasını gerektiren aktif bir uyarı ışığı mevcut olmadığı sürece araç bir yetkili servis merkezine sürebilir.

Servis merkezi ile vaktinde irtibata geçilmediği takdirde araç garantisi geçersiz **kalır.**

Aracın, uyarı ışıkları ve göstergeleri aktif durumdayken kullanıldığı süre **kumanda ünitesi belleğine kaydedilir.**

KONTAK

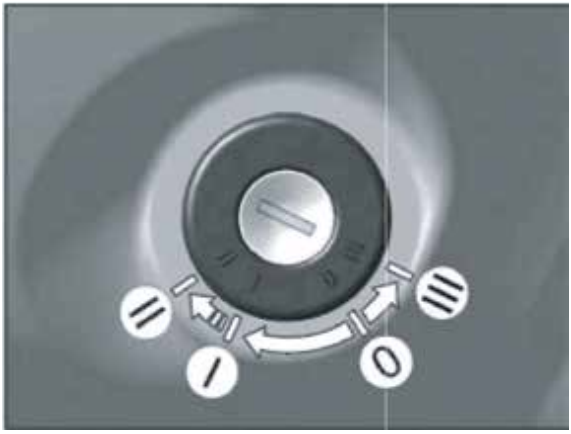

Kontak konumları:
0: Tüm sistemler kapalıdır, anahtar kontaktan çıkarılamaz ve direksiyon kilidi devre dışıdır.
I: Kontak açıktır, anahtar çıkarılamaz.
II: Kontak ve motor açıktır, anahtar çıkarılamaz.
III: Kontak kapalıdır;
Anahtar çıkarıldığında direksiyon kilidi devreye girer. Direksiyonu kilitlemek için, anahtar çıkarılmış olarak direksiyon simidini bir tıklama sesi duyuncaya kadar sağa veya sola doğru çevirin.

Direksiyon kilidini devreden çıkarmak için, anahtarı kontağa takın ve direksiyon simidini hafifçe sallarken anahtarı 0 konumuna çevirin.

Bazı araçlarda, kontağın tipine bağlık olarak, radyo, elektrikli camlar ve prizler ancak anahtar kontaktayken kullanılabilir.

UYARI!

Araç hareket halindeyken veya çekilirken anahtarı kontaktan asla çıkarmayın; aksi takdirde direksiyon mili kilitlenir.

FAR/SİNYAL VE SİLECEK KOLLARI
Far/sinyal kolu



Sinyal lambaları ancak kontak açıkken kullanılabilir. Sağa sinyal vermek için kolu yukarı itin; sola sinyal vermek için kolu aşağı itin.
Kol konumları:

1. Kısa süreli sinyal konumu
Kolda hafif bir direnç hissedinceye kadar kolu yukarı veya aşağı itin.
Kolu bu konumda tuttuğunuz sürece sinyal lambaları yanıp söner.
Aynı zamanda gösterge panelindeki ilgili sinyal göstergeleri de yanıp söner.

2. Sabit sinyal konumu
Araç dönüşü tamamladığında kol otomatik olarak orta konuma döner.
Sinyal lambası arızalı ise, gösterge panelindeki ilgili sinyal göstergesi iki kat hızda yanıp söner.

3. Kısa farlar
Kolun sabit orta konumu, ana aydınlatma düğmesinin II konumuna ve kontağın I konumuna karşılık gelir.

4. Uzun farlar
Kolu ilgili sabit konuma getirin.

5. Selektör yapma
Kolu direksiyon simidine doğru çekin. Kol bırakıldığında orta konuma döner.

6. Hız sabitleyici düğmesi
Düğmeye uzunca basıldığında hız sabitleyici çalışır. Düğmeye tekrar basıldığında,

Hız sabitleyici işlevi ancak araç hızı 48 km/saatin üzerindeyken kullanılabilir. İşlevi devreye almak için, hız sabitleyici düğmesine kısaca basın ve gaz pedalını bırakın. Sistem aracın mevcut hızını kaydeder ve gaz, fren veya debriyaj pedalına basılmadığı sürece bu hızı muhafaza eder. Pedallardan birine basıldığında, hız sabitleyici işlevi devre dışı kalır.

Silecek/yıkayıcı kolu
Ön cam silecek ve yıkayıcısı ancak kontak açıkken kullanılabilir.
Soğuk havalarda sileceği çalıştırmadan önce, silecek lastiklerinin donarak ön cama yapışmadığından emin olun.



Kol konumları (opsiyon 1):

1. Kısa süreli silme
Hafif bir direnç hissedinceye kadar kolu yukarı itin.
Kolu bu konumda tuttuğunuz sürece silecek çalışır. Bu mod sadece hafif yağmurda veya diğer araçlar ön cama su sıçrattığında kullanılmalıdır.

2. Düşük hızda silme : Hafif yağmurlu havada kullanılır.

3. Yüksek hızda silme : Yoğun yağmurlu havada kullanılır.

4. Fasılalı silme
Silecekler, fasıla ayar düğmesi (1) ile ayarlanan aralıklarla (2 ila 12 saniye) bir tam silme yapar. Aralığı ayarlamak için bu düğmeyi şekildeki ok yönünde hareket ettirin.

5. Yıkayıcı
Yıkayıcıyı çalıştırmak için kolu herhangi bir konumdan ileriye doğru itin (bıraktığınızda kol önceki konumuna döner).

Kol konumları (opsiyon 2):

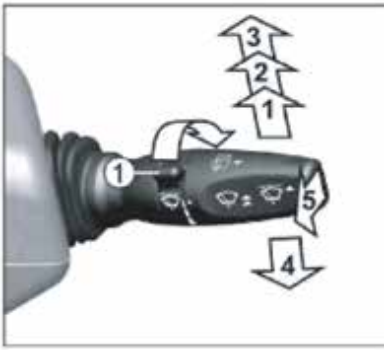

1.Fasılalı silme
Silecekler, fasıla ayar düğmesi (1) ile ayarlanan
aralıklarla (2 ila 12 saniye) bir tam silme yapar. Aralığı ayarlamak için bu düğmeyi şekildeki ok yönünde hareket ettirin.

2.Düşük hızda silme
Uzun aralıklarla ön camın temizlenmesi gerektiğinde kullanılır.

3.Yüksek hızda silme
Kısa aralıklarla ön camın temizlenmesi gerektiğinde kullanılır.

4.Kısa süreli silme
Hafif bir direnç hissedinceye kadar kolu aşağı itin.
Kolu bu konumda tuttuğunuz sürece silecek çalışır. Bu mod sadece hafif yağmurda veya diğer araçlar ön cama su sıçrattığında kullanılmalıdır.

5.Yıkayıcı
Yıkayıcıyı çalıştırmak için, kolu herhangi bir konumdan ileriye doğru itin (bıraktığınızda kol önceki konumuna döner).

AYDINLATMA KUMANDA MODÜLÜ
Ana aydınlatma düğmesi

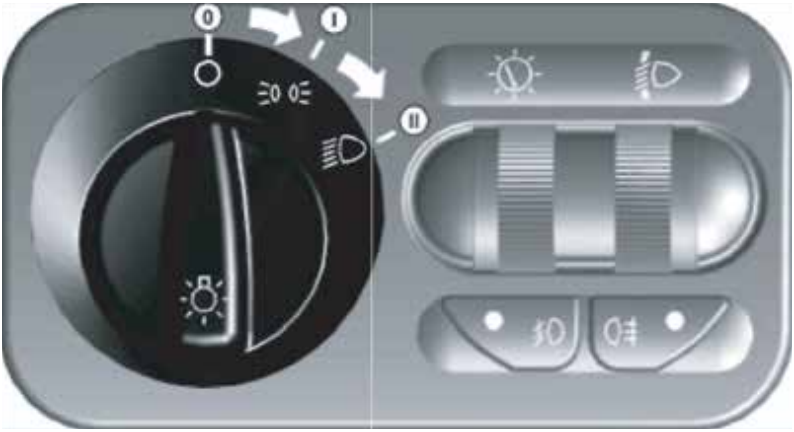

Düğme üç sabit konuma sahiptir:
0– Dış lambalar kapalıdır.
1– Park lambaları, gösterge paneli aydınlatması, arka plaka lambası ve bazı elektrikli aksam kumanda elemanları açıktır.
II– Far/sinyal kolunun konumuna (sırasıyla 3 veya 4) bağlı olarak, ilaveten kısa veya uzun farlar da açıktır.

Ana aydınlatma düğmesi 0 konumunda ise, kontak açıldığında gündüz farları otomatik olarak yanar. Düğme I veya II konumuna getirildiğinde gündüz farları söner.

Panelvanlarda, el freni uygulandığında gündüz farları söner.

UYARI!

Görüş yetersizliği durumlarında asla gündüz farlarını kullanmayın. Normal farlarınızı kullanın. Sadece gündüz farlarının kullanılması durumunda arka park lambalarının yanmadığını unutmayın.

Gösterge Aydınlatması Ayar Düğmesi



Bu düğmeyi yukarıya veya aşağıya doğru çevirerek göstergelerin, düğmelerin ve ısıtma kumanda panelinin aydınlatma seviyesi ayarlanır.

Far ayar düğmesi



Bu düğme, kısa farlar açıkken far huzme açısını araç yüküne göre ayarlamanızı sağlar.
0- sadece sürücü;
1- tam yüklü araç;
2 ve 3- kullanılmıyor.

Ön sis farı düğmesi



Park lambaları açık olarak bu düğmeye basıldığında ön sis farları yanar. Ayrıca, ön sis farlarının açık olduğunu belirtmek için düğmenin ışığı da yanar.

Sis farları aşağıdaki durumlarda kapanır;
- Düğmeye tekrar basıldığında
- Kontak 0 konumuna getirildiğinde
- Ana aydınlatma düğmesi 0 konumuna getirildiğinde



Kısa veya uzun farlar ya da ön sis farları açıkken bu düğmeye basıldığında arka sis lambaları yanar. Ayrıca, arka sis lambalarının açık olduğunu belirtmek için gösterge panelindeki ilgili gösterge ışığı da yanar.

Arka sis lambaları aşağıdaki durumlarda kapanır:
- Düğmeye tekrar basıldığında
- Kontak 0 konumuna getirildiğinde
- Kısa/uzun farlar veya ön sis farları kapatıldığında

ÖN GÖĞÜS PANELİ DÜĞMELERİ

Bu düğmelerin çalışma göstergeleri



1.		Dış dikiz ayna ısıtma düğmesi (kamyonetler veya vanlar için) veya
2.		Servis kapısı açma/kapatma düğmesi (otobüsler için)
3.		Soğutma sıvısı ısıtıcı düğmesi
4.		Sürücü koltuk ısıtma düğmesi
5.		DizelPartikül Filtresi Rejenerasyon (Yenilenme) düğmesi (sabit konumu yoktur)
6.		Bagaj kapısı kilitleme / kilit açma düğmesi (vanlar için) veya
7.		iç aydınlatma düğmesi (otobüsler için)
8.		Arka diferansiyel kilidi düğmesi veya
9.		Elektronik Denge Kontrolü devreden çıkarma düğmesi

DÖRTLÜ FLAŞÖR DÜĞMESİ



Bu düğme (1) üst direksiyon kolonu muhafazasındaki bir yuvada yer alır.

Düğmeye basıldığında tüm sinyal lambaları yanıp sönmeye başlar.

Aracı yolda durdurmak mecburiyetinde kaldığınız durumlarda, diğer yol kullanıcılarını aracınızın oluşturduğu tehlikeden haberdar etmek için dörtlü flaşör lambaları yakılmalıdır.

Dörtlü flaşör lambaları kontak kapalıyken de kullanılabilir.

ELEKTRİKLİ CAMLAR



Elektrikli camlar kapılardaki kol dayanaklarında bulunan düğmelerle kullanılır. Düğmelerin, sürücü kapısındaki yerleşim konumları (sol/sağ) araç kapılarının konumlarına karşılık gelir.

Elektrikli camlar ancak kontak açıkken kullanılabilir.

Camı kapatmak için üst düğmeye, açmak için ise alt düğmeye basın ve cam arzu edilen konuma gelinceye kadar düğmeyi basılı tutun.

Kontak açıldığında, elektrikli cam düğmelerindeki sembollerin ışıklar yanar.

UYARI!

Elektrikli cam kullanılırken, organlarınızın, kıyafetlerinizin vb şeylerin cama sıkışmaması için özen gösterilmelidir.

ÇAKMAK VE KÜLLÜK

UYARI!

Çakmak çalıştırıldığında çok yüksek sıcaklıklara ulaşır. Çakmağı son derece dikkatli bir şekilde tutun ve çocukların çakmağa ulaşmasına izin vermeyin; aksi takdirde yangın ve/veya yanıklar meydana gelebilir.



ÇAKMAK

Çakmağı kullanmak için, bastırarak içeri sokun ve baskıyı kaldırın. Rezistans ısındıktan sonra çakmak kendini geri atacak ve kullanıma hazır olacaktır.

KÜLLÜK

Küllük ön göğüs panelindeki küçük eşya bölmesindedir. Küllüğü kullanmak için, bölmenin kapağını (1) ve ardından küllük kapağını (2) şekilde gösterildiği gibi açın.

Küllüğü temizlemek için, küllük gövdesinin kenarından tutarak küllüğü yukarı çekin.



DİKKAT!

Küllüğe yanıcı maddeler koymayın.

PRİZ



Prizi kullanmak için, priz kapağını şekilde gösterildiği gibi açın.

Soket harici elektrikli cihazlar (kontrol lambası, şarj cihazı vs.) için tasarlanmıştır.

Elektrikli cihazlar motor durdurulmuş olarak uzun süre kullanıldığı takdirde akü boşalabilir ve dolayısıyla motor tekrar çalıştırılamayabilir.



Çift koltuk sırasına sahip araçlarda, sol orta yan direğin döşemesinde ilave bir priz vardır.

Otobüslerin yolcu bölmesine dört priz takılabilir; sol tarafa iki adet 5V USB soketi ve sağ tarafa iki adet 12V soket (sürgülü kapıdaki koltuğun önüne ve arka koltuğun arkasına).

DİKKAT!

Prizi asla 120W üzeri elektrikli cihazlar için kullanmayın.

TORPİDO GÖZLERİ
Üst Torpido Gözü



Torpido gözünü açmak için, tutamağı kullanarak kapağı ok yönünde açın.

Araç versiyonuna bağlı olarak, torpido gözünün kapağı olmayabilir ya da torpido gözünün yerinde bir yolcu hava yastığı modülü olabilir

Alt Torpido Gözü



Torpido gözünü açmak için, tutamağı kullanarak kapağı ok yönünde açın.

DİKKAT!

Yaralanmalara meydan vermemek için, torpido kapağı daima kapalı tutulmalıdır.

Döküman Bölmesi



Doküman bölmesini kullanmak için, tutamağı kullanarak kapağı ok yönünde açın.

Kapağı kapatırken tutamağa bastırmayın.

Tavan Konsolu

Tavan konsolu; 1 DIN Radyo, Takograf gibi cihazların yerleştirilmesine uygun şekilde tasarlanmıştır.



Tavan Eşya Bölmesi

Panelvanların kabin tavanında bir eşya bölmesi vardır.

DİKKAT!

30 kg'den fazla yükleme yapmayın; aksi takdirde raf kırılabilir.



Uzun Eşya Yuvası

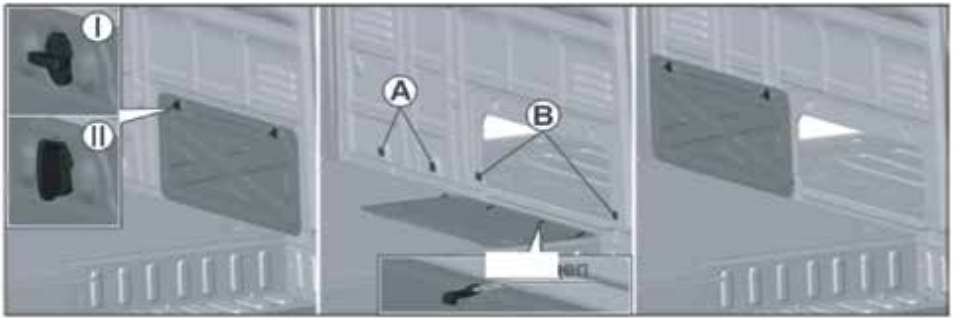

Panelvanların ve tek sıra kabinli araçların yük bölmesinde, uzun eşyalar için kullanılmak üzere kapaklı bir yuva vardır. Yuvayı kullanmak için, yuva kapağının tespit elemanlarını I konumundan II konumuna çevirin ve kapağı açın.

Yuva kapağının alt kısmında, kapakları ayırma panelindeki deliklere sabitlemek için kullanılan kancalar vardır. A delikleri kapağın açık konumu için, B delikleri kapalı konum içindir.

DİKKAT!

Yuva kapağı açık olarak uzun eşyalar taşırken yolcu taşımayın.

Küçük eşya cepleri/yuvaları/bölmeleri

Otobüslerin yolcu bölmesi, ön göğüs panelinde ve kapı döşemesinde küçük eşyalar için cepler, yuvalar ve bölmelere sahiptir.

ISITMA, HAVALANDIRMA VE KLİMA
Yolcu bölmesi hava menfezleri



A - Yan menfezler kapalı
B - Orta menfezler açık
1 - Açma
2 - Kapatma
3 - Hava dağıtım ayarı

Isıtma, havalandırma ve klima kumanda paneli



1- Sıcaklık ayar düğmesi
2- Hava dağıtım ayar düğmesi


Hava sürücü ve yolcunun ayak bölgesine üflenir


Hava camlara ve sürücü ve yolcunun ayak bölgesine üflenir


Hava ön cama ve kapı camlarına üflenir


Hava camlara, iç mekana ve sürücü ve yolcunun ayak bölgesine üflenir


Hava, kanallardan iç mekana üflenir

3- Isıtıcı fan devir ayar düğmesi
4- Kabin klima düğmesi
5- Hava devirdaim modu açma/kapatma düğmesi

Ön cam buğusunun giderilmesi



Ön camın ve kapı camlarının buğusunu gidermek için, şekilde gösterildiği gibi, kumanda panelindeki 1 ve 3 No'lu düğmeleri en sağ konuma ve 2 No'lu düğmeyi konumuna getirin.



Klimanın çalıştırılması buğunun daha hızlı giderilmesini sağlayacaktır.



Isıtma

İç mekanın hızlıca ısınmasını sağlamak için, şekilde gösterildiği gibi, kumanda panelindeki 1 ve 3 No'lu düğmeleri en sağ konuma ve 2 No'lu düğmeyi konumuna getirin.



Isıtma verimliliğini en üst düzeye çıkarmak ve ayrıca iç mekanı rahatsız edici koku ve dumanlardan izole etmek için, 5 No'lu düğmeye basarak hava devirdaim modunu devreye alın. Hava devirdaim modu 10 dakika sonra otomatik olarak kapanır. Hava devirdaim modunu, 5 No'lu düğmeye tekrar basarak manuel yolla da kapatabilirsiniz. Motor durdurulduktan sonra tekrar çalıştırıldığında, devirdaim klapesi otomatik olarak temiz hava emme moduna geçer.

Devirdaim modunu uzun sürelerle kullanmayın; aksi takdirde aracın içine temiz hava çekilmez ve bu durum iç mekan havasının rahatsız edici hale gelmesine ve camların buğulanmasına neden olabilir.

İç mekan yeterince ısındıktan sonra, fan devir ayar düğmesini (3) orta konuma getirin, hava dağıtım ayarını konforlu bir hava dağıtımı sağlayacak bir konuma getirin ve ardından 1 No'lu düğmeyi kırmızı bölge içerisinde uygun bir konuma getirerek sıcaklığı ayarlayın.

Havalandırma



İç mekana maksimum miktarda temiz hava girmesini sağlamak için, şekilde gösterildiği gibi, kumanda panelindeki 1 No'lu düğmeyi en sol konuma, 3 No'lu düğmeyi en sağ konuma ve 2 No'lu düğmeyi  konumuna getirin.

Menfezleri açın.
Menfezleri yönlendirerek hava akış yönünü ayarlayın.

Tünel vb. yapılardan geçerken öndeki araçların egzoz gazlarının ve rahatsız edici kokuların iç mekana girmesini önlemek için, 5 No'lu düğmeyi kullanarak hava devirdaim modunu devreye alın.

Klima

Araç ve otobüslerin yolcu bölmesinde konforlu bir ortam sağlamak için bir ön klima mevcuttur.

Belirli otobüs tiplerinde, ilave bir arka klima da vardır.

Ön klima kabinin ön tarafında, ön göğüs panelindedir ve sürücü mahallini ve yolcu bölmesinin ön kısmını serinletir. Arka klima otobüsün arka tarafındadır ve yolcu bölmesinin serinletilmesini sağlar. Maksimum verimlilik elde etmek ve yolcu bölmesinin her noktasının eşit şekilde serinletilmesini sağlamak için, iki klimanın birlikte çalıştırılması tavsiye edilir.

Ön Klima



Yolcu bölmesinin hızlıca serinletilmesini sağlamak için, 4 No'lu düğmeye basarak klimayı çalıştırın ve ardından şekilde gösterildiği gibi kumanda panelindeki 1 No'lu düğmeyi en sol konuma, 3 No'lu düğmeyi en sağ konuma ve 2 No'lu düğmeyi konumuna  getirin.

Klima verimliliğini en üst düzeye çıkarmak ve ayrıca iç mekanı rahatsız edici koku ve dumanlardan izole etmek için, 5 No'lu düğmeye basarak hava devirdaim modunu devreye alın. Hava devirdaim modu 10 dakika sonra otomatik olarak kapanır. Hava devirdaim modunu, 5 No'lu düğmeye tekrar basarak manuel yolla da kapatabilirsiniz. Motor durdurulduktan sonra tekrar çalıştırıldığında, devirdaim klapesi otomatik olarak temiz hava emme moduna geçer.

Devirdaim modunu uzun sürelerle kullanmayın; aksi takdirde aracın içine temiz hava çekilmez ve bu durum iç mekan havasının rahatsız edici hale gelmesine ve camların buğulanmasına neden olabilir.

İç mekanda yeterli bir serinlik elde edildikten sonra, fan devir ayar düğmesini (3) orta konuma getirin, hava dağıtım ayarını konforlu bir hava dağıtımı sağlayacak bir konuma getirin ve 1 No'lu düğmeyi mavi bölge içerisinde uygun bir konuma getirerek sıcaklığı ayarlayın.

Araç sıcak güneş ışığı altında kapalı vaziyette uzun süre park edilmişse, klimayı çalıştırmadan önce kapı ve camları birkaç dakika süreyle açarak iç mekanı havalandırmanız tavsiye edilir.

Klimayı kapatmak için 4 No'lu düğmeye tekrar basın.

Klimanın performansını koruması açısından, ayda bir en az 5-10 dakika çalıştırılması önerilir. Bu işlemin amacı, klima parçalarının klima gazındaki yağla yağlanmasını sağlamaktır. Sıcaklıkların sıfırın üzerinde olması kaydıyla, bu işlemin kış aylarında da gerçekleştirilmesi önerilir.

Ön Klima



Arka klima ön göğüs panelindeki ilgili düğme ile kumanda edilir. Bu düğme klimayı çalıştırmak ve fan devirlerini (1 - 3) ayarlamak için kullanılır. Serin hava yolcu bölmesine otobüsün tavan döşemesindeki hava borularında yer alan tüneller vasıtasıyla sağlanır.

Kabinin hızlıca serinletilmesini sağlamak için, klimayı maksimum kapasitede çalıştırın ve ardından konforlu bir sıcaklık elde edildikten sonra klimayı bu konforlu ortamın muhafaza edilmesi için gereken minimum ayara düşürün.

Klimanın performansını koruması açısından, ayda bir en az 5-10 dakika çalıştırılması önerilir. Bu işlemin amacı, klima ünitelerinin klima gazındaki yağla yağlanmasını sağlamaktır. Sıcaklıkların sıfırın üzerinde olması kaydıyla, bu işlem kış aylarında da gerçekleştirilmelidir.

⚠ DİKKAT!

Klima yüksek basınçlı bir kapalı sistemdir. Aracın onarım işlemleri sırasında klima aksamında herhangi bir mekanik hasara yol açmamak için dikkatli olun. Klima sistemi sızdırıyorsa veya hasar görmüşse, bir servis merkezine danışın ve sistemi asla tek başınıza onarmaya çalışmayın.

⚠ DİKKAT!

Klima çalışırken camları ve tavan penceresini açmayın; buralardan giren hava nedeniyle klima verimliliği en alt seviyeye iner.

⚠ DİKKAT!

Soğuk hava lokal hipotermiye (vücut ısısının düşmesi) ve dolayısıyla solunum yolları rahatsızlıklarına yol açabildiğinden, soğuk havayı sürücüye ve yolculara yönlendirmekten kaçının.

Soğutma sıvısı ısıtıcısı

Araç, kış aylarında yolcu bölmesinde konforlu bir ortam elde etmek ve dizel motor için kararlı sıcaklık koşulları sağlamak için bir soğutma sıvısı ısıtıcısına sahiptir.



Bu ısıtıcı kaput altında, akünün ön tarafındadır.

Soğutma sıvısı ısıtıcısı, motor çalışır vaziyette ve ısıtıcı açık olarak 1 No'lu düğme ile devreye sokulur. Sonrasında soğutma sıvısı ısıtıcısı gerektiğinde otomatik olarak çalışarak, ısıtma sistemine uygulanan soğutma sıvısının sıcaklığını 80-85°C'ye yükseltir ve böylece kış aylarında sistemin verimliliğini artırır.

Soğutma sıvısı ısıtıcısı, dış sıcaklıklar 5° C'nin üzerinde olduğunda devreye sokulmalıdır.

Ek ısıtıcısı

Çift sıra kabin ve otobüslerin yolcu bölmesi, konforlu bir ortam sağlamak için bir ek iç mekan ısıtıcısı ile donatılabilir.

Bu ısıtıcı ön yolcu koltuğunun altına takılır. Isıtıcının dağıtım ızgarası ikinci koltuk sırasına yönlendirilir.

Isıtıcı iç havadan yararlanır. İç hava ek ısıtıcı eşanjöründen defalarca geçer ve bu sayede iç mekanın son derece etkili bir şekilde ısıtılması sağlanır.



Ek ısıtıcı, ön göğüs panelinde bulunan ve fan devrini (1 - 3) ayarlamak için kullanılan ilgili düğme ile kumanda edilir.



Bağımsız ısıtıcı



Çift sıra kabin ve otobüslerin yolcu bölmesi, konforlu bir ortam sağlamak için bir ek iç mekan ısıtıcısı ile donatılabilir.

Bağımsız ısıtıcı arka yolcu koltuğu sırasının altında yer alır. Isıtma işleminde iç havadan yararlanılır. İç hava bağımsız ısıtıcı eşanjöründen defalarca geçer ve bu sayede iç mekanın son derece etkili bir şekilde ısıtılması sağlanır.

Isıtılan hava, bağımsız ısıtıcının hava kanalı vasıtasıyla otobüsün sol tarafı boyunca yolcu bölmesine üflenir.

Bağımsız ısıtıcı ön göğüs panelindeki ilgili düğme ile kumanda edilir.



Bağımsız ısıtıcıyı, sıcak mevsimlerde dahi, ayda bir yaklaşık 10 dakika çalıştırın. Soğuk mevsimlerde, ısıtıcıyı sürekli olarak kullanmadan önce kısa süreyle çalıştırarak deneyin. Aracın uzun süre servis dışı bırakıldığı durumlarda, araç tekrar kullanılmadan önce emme ve egzoz portları kontrol edilmeli ve gerekirse temizlenmelidir.

Dizel otobüslere kışlık dizel doldurulduktan sonra, yakıt hatları ve dozaj pompasının yeni yakıtla dolmasını sağlamak için ısıtıcıyı 15 dakika süreyle çalıştırın.

Diğer gereklilikler, araçla birlikte verilen bağımsız ısıtıcı kullanım kılavuzunda açıklanmıştır.

Filtreleme ve Havalandırma Ünitesi (FVU)



Otobüslerin yolcu bölmesine ilave havalandırma sağlamak amacıyla, tavanın arka kısmında, hava alıp veren bir FVU mevcuttur.

FVU'yu açıp kapatmak için 1 No'lu düğme kullanılır.

FVU'nun tasarım ve çalışma özellikleri, olası arıza durumları, teknik özellikleri ve garanti şartları için, araçla birlikte verilen ilgili talimatlara (kılavuza) bakın

İÇ AYDINLATMA



Kabin tavan lambası tavan döşemesinin ön kısmındadır. Tavan lambası iki düğmeye ve bir genel kabin aydınlatması kısmına sahiptir.

Kabin tavan lambasını açmak için, sürücü tarafındaki tavan lambası düğmesine basın. Lambayı kapatmak için düğmeye tekrar basın.

Çift sıra kabinli araçlarda, yolcu tarafındaki tavan lambası düğmesi basılıyken kapı açıldığında kabin tavan lambası ve basamak lambası aşağıdaki gibi çalışır:

– Sürücü ve/veya yolcu kapısı açıldığında, tavan ve basamak lambaları 10 dakika süreyle yanar ve ardından akünün boşalmaması için otomatik olarak söner.
– Sürücü ve/veya yolcu kapısı kapatıldıktan sonra, tavan ve basamak lambaları 10 saniye içerisinde yavaşça söner.
– Lamba açıkken kontak I konumuna getirildiğinde, tavan ve basamak lambaları 10 saniyelik bir bekleme olmaksızın 2 saniye içerisinde söner.

Kapılar kapalıyken tavan lambası yolcu tarafındaki düğme ile kullanılamaz.

Çift sıra kabinli kamyonetlerde, ikinci koltuk sırasına ait tavan lambası tavan döşemesinin orta kısmındadır. Lamba iki düğmeye ve ikinci koltuk sırasını aydınlatan iki aydınlatma kısmına sahiptir.



Sağ ve/veya sol taraftaki ikinci koltuk sırasının tavan lambasını açmak için, ilgili düğmeye basın. Lambayı kapatmak için düğmeye tekrar basın.

Çift sıra kabinli panelvanlarda, ikinci koltuk sırasına ait tavan lambası tavan döşemesinin kaplama plakasındadır. Lamba bir açma/kapatma düğmesine sahiptir.



Sağ ve/veya sol taraftaki ikinci koltuk sırasının tavan lambasını açmak için, ilgili tarafın düğmesine basın. Lambayı kapatmak için düğmeye tekrar basın.

Çift sıra kabinli araçlarda tavan eşya bölmesinin üzerindeki iç alanı aydınlatmak için, düğme ile kullanılan bir lamba mevcuttur. Tek sıra kabinli araçlarda tavan eşya bölmesinin üzerindeki iç alanı aydınlatmak için, yan sürgülü kapının yanında bir lamba mevcuttur.



Panelvanlarda yük bölmesi aşağıdaki lambalarla aydınlatılır:
– 3 kişilik araçlarda; yan sürgülü kapının yakınında, tavan takviyesinin traverslerinde yer alan iki lamba.



– 7 kişilik araçlarda; bagaj kapılarının yakınında, tavan takviyesinin traverslerinde yer alan bir lamba.

Tavan lamba(lar)ı, ilgili lambadaki bir düğmeye basılarak açılıp kapatılır. (bu lambalar ancak park lambaları açıkken çalışır).

Yük kapısı kilitleme / kilit açma özelliğine sahip araçlarda, tavan lamba(lar)ı kapı(lar) açılıp kapandığında otomatik olarak açılıp kapanır. Yan sürgülü kapı ve/veya bagaj kapısı (yük kapıları) açıldığında tavan lamba(lar)ı yanar ve ardından akünün boşalmasına neden olmamak için 30 dakika sonra otomatik olarak söner. Yük kapıları kapatıldığında, akü tasarrufu sağlamak için tavan lamba(lar)ı 1 dakika sonra otomatik olarak söner.

Gerektiğinde, yük bölmesindeki herhangi bir lambayı ilgili açma/kapatma düğmesi ile açıp kapatmak mümkündür.



Otobüslerin yolcu bölmesi, sağ ve sol tavan döşemelerinde bulunan on lamba tarafından aydınlatılır.

Tavan lambalarını açmak için, ön göğüs panelinin ortasındaki ilgili düğmeye basın. Tavan lambalarını kapatmak için düğmeye tekrar basın.

Çift sıra kabinli vanlarda ve otobüslerde yan sürgülü kapı açıldığında, basamak bir LED lamba tarafından aydınlatılır.

DİKKAT!

Motor çalışmıyorken kabinin ve yolcu bölmesinin tavan lambalarını açık bırakmayın; akü zayıflayabilir.

ACİL DURUM VE HAVALANDIRMA KAPAĞI



Otobüsün tavanında, otobüs kullanılırken iç mekanı havalandırmak için ya da acil durumlarda kaçış noktası olarak kullanmak için plastik veya cam yapılı bir acil durum ve havalandırma kapağı vardır.

İç mekanı havalandırmak üzere kapağı açmak için, kapağın ön ve/veya arka kollarını (1) yukarı itin. Plastik kapak mekanizmaları, ara konum ve tam açık konum olmak üzere iki açılma konumuna sahiptir; cam kapak mekanizmalarının ise tek açılma konumu vardır.

Kapağı kapatmak için kolları aşağıya doğru çekin

⚠ DİKKAT!

Aracı park ettiğinizde, kapağın kapalı olduğundan emin olun.



Kapaktaki talimatlar doğrultusunda, kapağı yolcular için bir acil kaçış noktası olarak kullanmak için aşağıdaki adımlar izlenmelidir:

– Kapak plastik ise, kapak kaplamasının iç tarafındaki kırmızı kolları (2) ya da kapak çerçevesinin dış tarafındaki kolları (3) dışarı çekin ve kapağı iterek açın.

– Kapak cam ise, yan duvardaki çekiçle veya başka bir sert cisimle vurarak kapağı kırın.



SES SİSTEMİ

Araç, versiyona bağlı olarak, aşağıdakilerden oluşan bir ses sistemi ile donatılmıştır.
- Ön göğüs paneline entegre 1DIN veya 2DIN ana ünite. 1DIN veya 2DIN ana ünitenin kullanım kılavuzu araçla birlikte verilir.
- 1DIN ana ünitenin USB soketi doküman bölmesindedir; 2DIN ana ünitenin USB soketi ise ön göğüs panelindeki orta yuvadadır.





– 1DIN veya 2DIN ana ünitenin kumanda düğmeleri (aynıdır)



1. Parça seçme düğmeleri veya aktif frekans aralığında radyo istasyonu seçme düğmeleri
2. Ses ayar düğmeleri
– Hoparlörler (kapılardadır)
– Çubuk anten (tavan panelindedir)

İNİŞ İSTEK SİSTEMİ



Otobüsten, inmek isteyen yolcuların basması için, sürgülü kapının karşısındaki tutunma demirinde bulunan özel bir düğmeden ve bu düğmeyle bağlantılı bir STOP (Durdur) göstergesinden oluşan bir iniş istek sistemine sahiptir.

Düğmeye basıldığında kısa bir bip sesi duyulur ve otobüsün ön kısmındaki "STOP" (Durdur) göstergesi yanar. Otobüs durdurulup kapı açıldığında gösterge söner.



YAKIT İKMALİ

Yakıt deposu kabinin sol arka tarafındadır. Yandan damperli kamyonetlere yakıt doldurmak için, yakıt dolum kapağını saatin tersi yönde çevirerek açın.

Yakıt dolum kapağını kapatmak için, kapağı dolum ağzına oturtun ve ardından tıklama sesini duyuncaya kadar saat yönünde çevirin.

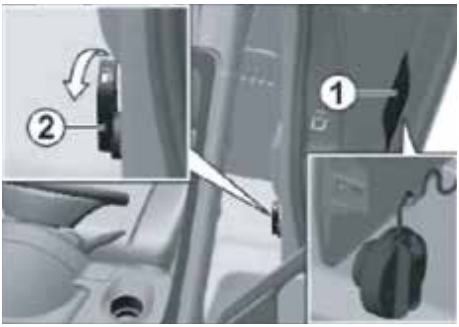

Panelvanlara yakıt doldurmak için, yakıt depo kapağı (1) serbest kalıncaya kadar topuzu (2) ok yönünde çevirin. Depo kapağı bir yay tarafından 10-12 mm kadar dışarı itilecektir. Kapağı tamamen (90°) açın.

Yakıt dolum kapağını saatin tersi yönde çevirerek çıkarın ve şekilde gösterildiği gibi depo kapağına asın.

Yakıt deposunu kapatmak için, dolum kapağını dolum ağzına oturtun ve ardından tıklama sesini duyuncaya kadar saat yönünde çevirin. Depo kapağını, arka orta kısmından bastırarak yerine oturtun.

UYARI!

Yakıt deposunun dolum ağzının yakınında, yalın alev veya yanan sigaralar bulunmasına izin vermeyin.

DİKKAT!

Aracın yakıt deposu bir valf sistem vasıtasıyla atmosfere havalandırılır. Yakıt depo kapağı bir emniyet ve bir vakum valfinden oluşan entegre emniyet valfi ile donatılmıştır. Depo kapağını asla orijinalinden farklı bir kapakla değiştirmeyin.

DİKKAT!

Dizel araçlar için daima dizel yakıtı, benzinli araçlar için daima benzin kullanın. Başka yakıtlar veya karışımlar kullanmak motorda ciddi hasara yol açabilir ve garanti taleplerinin üretici tarafından reddedilmesine neden olur.

Deponun yanlışlıkla farklı tipte bir yakıtla doldurulması halinde, motoru çalıştırmayın ve depodan yakıtı tahliye edin. Motorun, araç için uygun olmayan bir yakıtla çalıştırılması durumunda, aracın yakıt sistemini tümüyle boşaltın.

DİKKAT!

Dizel egzoz sistemi bir Dizel Oksidasyon Katalizörüne sahiptir ve dolayısıyla kükürt içeriği 10 ppm'den yüksek (ISF2.8s5129P, ISF2.8s5161P, ISF2.8s5f-F148 motorlar için) veya 50 ppm'den yüksek (ISF2.8s4129P ve ISF2.8s4R148 motorlar için) yakıtlar kullanmak iç hücrelerde kükürt birikimine ve katalizörün arızalanmasına neden olabilir.

DİKKAT!

Yakıt deposundaki yakıt seviyesi düşükken motoru uzun sürelerle çalıştırmayın; aksi takdirde hava alma pompası (motorlu benzin pompası) erken arızalanabilir.

DİKKAT!

ISF2.8 Euro-5 ve F2.8 Euro-6 motorlu araçlar düşük kaliteli dizel yakıtlarla kullanıldığı takdirde, ısıtıcının direnç elemanında yanma ürünleri ve kurum biriktirerek ısıtıcının arızalanmasına ve nihayetinde motor arızasına yol açabilir. Periyodik ve Yıllık Bakımlarda , ısıtma elemanının kontrol edilmesi ve gerekirse temizlenerek yanma ürünlerinden arındırılması sağlanmalıdır.

Dizel motorlar için, GOST32511-2013 (EN 590:2009), sınıf K4 veya K5 (ISF2.8s4129P ve ISF2.8s4R148 motorlar için) veya sınıf K5 (ISF2.8s5129P, ISF2.8s5161P, ISF2.8s5F148 motorlar için) veya ASTM 975-81 (ABD), BS 2869-83 (İngiltere), NFM 15009-76 (Fransa), DIN 51601 (Almanya) uyumlu dizel yakıtlar kullanın.

Ortam sıcaklıklarına bağlı olarak, aşağıdaki tabloya göre uygun sınıfta ve derecede yakıtlar kullanılması tavsiye edilir.						
Yakıt sınıfı	0	1	2	3	4	
Çalışma sıcaklığı, minimum, °C	-20	-26	-32	38	-44	
Yakıt derecesi	A	B	C	D	E	F
Çalışma sıcaklığı, minimum, °C	+5	0	-5	-10	-15	-20

Benzinli motorlar için, GOST R 51866-2002 (EN 228-99) veya ASTM D 4814 (ABD) veya DIN EN 228 (Almanya) standardını karşılayan en az 95 oktan kurşunsuz benzin kullanın.

RODAJ

Araç belirli bir rodaj prosedürü gerektirmemekle birlikte, ünite ve parçaların ömrü büyük ölçüde ilk 2000 km'deki sürüş tarzına ve çalışma koşullarına bağlıdır.

Aracı 2800 devirden (ISF2.8 dizel motor için) veya 3000 devirden (benzinli motor için) yüksek devirde kullanmayın (yokuş aşağı motor freni kullanımı da dahil).

Soğuk motoru yüksek devirde çalıştırmayın (park halinde veya seyir halinde).

Yol koşullarına göre, mümkün olan en düşük vitese vaktinde geçin ve motoru çok düşük devirlerde tam gaz çalıştırmaktan kaçının.

Rodaj döneminin ardından, fren regülatör (limitör) bağlantısının kontrol edilmesi ve gerekirse ayarlanması tavsiye edilir.

SÜRÜŞ (KULLANIM)

Sürüş öncesinde motorun ısıtılması tavsiye edilir. Düşük ortam sıcaklıklarında veya araç uzun süreyle park edildikten sonra motoru ısıtmak için vaktinizin olmadığı ve dolayısıyla seyir halindeyken ısıtmak mecburiyetinde kaldığınız durumlarda, aracı bir süre düşük viteslerde ve düşük devirde sürmeniz tavsiye edilir. Motor ısındıktan sonra sıralı bir şekilde vites yükseltin.

Sudan geçerken, karşıdan gelen dalga yüksekliğine göre su derinliğinin ve aracın önündeki dalganın, ön tamponun alt kenarını aşmadığından emin olun ve hava filtresi girişine su girmemesi için aracı mümkün olan en düşük hızda sürün; 20 km/saati aşmayın.

Sudan geçtikten, aracı yıkadıktan veya frenlere su girmesine neden olabilecek kadar uzun süreyle ıslak yolda sürüş yaptıktan sonra, diskler, kampanalar ve balataları kurutmak için birkaç kez muntazam şekilde frenleme yapın.
Su birikintilerinden geçmeden önce hızınızı düşürün; aksi takdirde araç kayabilir ve direksiyon hakimiyetini kaybedebilirsiniz ve özellikle lastikler aşınmışsa bu tehlike daha fazladır.

Ani hızlanma ve yavaşlamalardan mümkün mertebe kaçının; bu sürüş tarzı aşırı lastik aşınmasına ve yakıt tüketiminin artmasına neden olabilir.

3, 4, 5 ve 6. viteslerde motoru düşük devirde (1500 dev/dak altı) çalıştırmak motorun ve güç aktarma organlarının fazladan gerilmeye maruz kalmasına yol açar ve buna ilaveten güç aktarma organlarında rezonans etkilerine de neden olabilir. Bu tip kullanımlardan kaçınılmalıdır. Bu etkilerden kaçınmak için vites küçültün.

Kol debriyaj pedalına bağlı vaziyetteyken debriyaj pedalını asla ters yönde çekmeyin; aksi takdirde debriyaj ana merkezinin plastik gövdesi zarar görebilir.

Şanzımanın uzun ömürlü olması için, kolay ve gürültüsüz vites geçişi sağlayan aşağıdaki kurallara riayet edilmelidir:
1. Debriyaj bağlantı kolu debriyajın tam olarak ayrılmasını sağlamalıdır. Pedal tam basılıyken debriyaj kaçırmamalıdır.
2. Vites değiştirme işlemlerini daima debriyaj pedalı tam basılı olarak ve vites kolunu düzgün bir şekilde hareket ettirerek gerçekleştirin. Çok hızlı vites değiştirmek senkromeç ünitelerinde erken aşınmaya yol açar.

Debriyaj pedalına tam olarak basmadan asla vites değiştirmeyin ve debriyaj pedalı ve vites kolunu asla aynı anda hareket ettirmeyin.

3. Vites geçişi tamamlanmadan debriyaj pedalını bırakmayın.
4. Geri vitese daima araç tam olarak durduktan sonra geçin. Aracın çekici aksı, dönüş sırasında tekerleklerin farklı hızlarda dönmesine imkan tanıyan ve bu sayede dönüş kolaylığı sağlayan diferansiyel ünitesine sahiptir. Çekici tekerleklerden birinin uzun süre (5 dakikadan fazla) patinaj yapması diferansiyel aksamının aşırı ısınmasına ve diferansiyelin arızalanmasına neden olur. Bu gibi durumlarda, mümkünse çekişi artıracak malzemelerden yararlanın (patinajdaki tekeleği destekleyin) veya aracı tehlikeli bölgeden çektirin.

UYARI!

Minimum yakıt seviyesi uyarı ışığı yandığında, en kısa sürede yakıt ikmali yapılmalıdır. Depoda çok az yakıt varken sürüşe devam etmek aracın yolda kalmasına, tehlikeli durumlara ve erken motor arızalarına neden olabilir.

EKONOMİK SÜRÜŞ (KULLANIM)

Sürüş tarzı yakıt tüketiminin etkileyen en önemli faktördür. – Daha düzgün bir trafik akışı için, yeterli bir takip mesafesini muhafaza edin. Ani hızlanma ve sık frenlemeden kaçının.

– Araç hızlandıkça daha yüksek yol direncine maruz kalır ve dolayısıyla daha fazla yakıt tüketir. Ayrıca, hız arttıkça lastik aşınması hızlanır.

– Maksimum yakıt verimliliği için, motorun 1600 - 2400 devir aralığında (devir göstergesinin yeşil bölgesinde) tutulmasını sağlayacak vitesleri tercih etmenizi tavsiye ederiz.

Yüksek viteslerde düşük devirde yüklü sürüş yapmak yakıt tüketimini, şanzıman gürültüsünü ve motor aksamının aşınma ve eskimesini artırır.

Ayrıca, düşük viteslerde yüksek devirde sürüş yapmak, ani hızlanmak ve aracı yüksek hızda sürmek de yakıt tüketimin artırır.

Aracın genel durumu ve araç sistemlerinin iyi durumda olması yakıt tüketimini büyük ölçüde etkiler.

– Aracı teknik açıdan daima iyi durumda tutun. Ayarlanabilir parametrelerin değerleri üreticinin belirttiği teknik verileri karşılamalıdır. – Lastik basınçlarını sık sık kontrol edin. Düşük basınç, yuvarlanma direncini artırır. Bu durum ise yakıt tüketiminin ve lastik aşınmasının artmasına yol açar ve aracın yol performansını olumsuz etkiler.
Lastik basıncının normalden yüksek olması sürüş konforunu olumsuz etkiler.
Seyir sırasında motor kumanda sistemi "Uyarı" göstergesi yanarsa, motor bir bekleme modunda çalışıyor ve normalden fazla yakıt tüketiyor demektir.
Aracın çalışma koşulları ve teknik durumu yakıt tüketimini önemli ölçüde etkiler.

– Motor ve şanzıman yağlarının yeterince ısınmaması sürtünme yüzeylerinin direncini ve aşınmasını artırır. Yağın daha hızlı ısınmasını sağlamak için, soğuk şartlardaki ilk marşın ardından ilk bir-iki dakika süreyle orta devirlerde sürüş yapmanızı ve ani hızlanmadan kaçınmanızı tavsiye ederiz. Düşük ortam sıcaklıklarında ve araç uzun süreyle park edildikten sonra, aracı bir süre düşük devirde ve düşük viteste sürmenizi tavsiye ederiz.

Sadece fabrika onaylı yağlar kullanın. Kullanılan motor yağının sıcaklık aralığı, kararlı ortam sıcaklığı aralığıyla uyumlu olmalıdır.

– Motorun durdurulup tekrar çalıştırılmasını gerektiren kısa süreli seyahatlerden kaçının. Bu gibi seyahatlerde normal çalışma sıcaklıklarına ulaşılamaz. – Mecbur kalmadıkça, park halindeyken motoru çalıştırmaktan kaçının. – Araçta gereksiz eşya veya yük taşımaktan kaçının.

-Dizel Partikül Filitresinin rejenerasyonu yapılırken motoru durdurmayınız. Aksi takdirde, motorda büyük hasarlar meydana gelebilir.

MOTORUN ÇALIŞTIRILMASI VE DURDURULMASI

UYARI!

Motoru asla kapalı ortamlarda ısıtmayın. Motorun egzoz gazları, yakıtın yanması sonucunda oluşan ve solunduğu takdirde zehirlenmeye ve hatta ölüme sebebiyet verebilen zehirli maddeler içerir. Ayrıca, motor çalışır vaziyette park halindeyken iç havalandırmayı çalıştırmaktan kaçının.

UYARI!

Dizel motorun çalıştırılmasına yardımcı olmak için, elektrikli bir ön ısıtıcı mevcuttur. Motorun çalıştırılmasını kolaylaştırmak amacıyla eter veya başka yanıcı sıvılar kullanmak patlama ve yaralanmalara yol açabilir.

UYARI!

Kışlık motor kılıfları kullanmak, motorun bazı parçalarının sıcak olması nedeniyle yalıtım malzemesinin alev almasına neden olabilir. Soğuk havalarda kullanılan dizel motorlu araçlara, ilave bir ön ısıtıcı taktırılabilir.

DİKKAT!

Soğuk motoru, eksi 20°C'nin altında (10W-40 yağ kullanılıyorsa), eksi 25°C'nin altında (5W-40 yağ kullanılıyorsa) veya eksi 30°C'nin altındaki (0W-40 veya 0W-30 yağ kullanılıyorsa) sıcaklıklarda çalıştırmayı denemeyin. Dizel motorları çok düşük sıcaklıklarda çalıştırmadan önce ısıtın.

DİKKAT!

Benzinli motorların yağ banyosunu (plastikten imal edilmiştir) çıplak alevle ısıtmayı asla denemeyin.

DİKKAT!

Egzoz arıtma sisteminde erken arızalar yaşamamak için, aracı asla iterek, çekerek veya yokuş aşağı bırakarak (vurdurma yöntemi) çalıştırmayı denemeyin.

DİKKAT!

Motor çalışır durumdayken aracı gözetimsiz bırakmayın. Sürücünün motoru çalışır durumda bırakarak araçtan ayrılması ve bu esnada motor ikaz lambasının yanması halinde, motor vaktinde durdurulamaz ve arızalanabilir.

DİKKAT!

Aracı asla marş motorundan yararlanarak hareket ettirmeyin; kısa süreyle çalıştırılmış olsa dahi marş motoru arızalanabilir.

DİKKAT!

Isınmamış bir motorun (soğutma sıvısı sıcaklığı 60°C'nin altında) tekrarlı olarak çalıştırılması marş dengesizliğine yol açabilir. Araç uzun süreyle park edilecekse, bujileri ısıtmak için motorun bir dakika boyunca 2500 - 3000 devirde çalıştırılmasını tavsiye ederiz.

Marş dengesizliği varsa, bujilerin kuruması için silindirleri boşaltın (gaz pedalı tam basılı olarak motoru marş motoruyla döndürün).

Motor yağının çalışma sıcaklığı aralığı, aracın kullanıldığı ortam sıcaklıklarıyla uyumlu olmalıdır. Ortam sıcaklığı motor yağını çalışma sıcaklığı aralığının altında ise, çalıştırmadan önce motoru ısıtın. Araç soğuk iklim bölgelerinde kullanılıyorsa, bir blok ısıtıcı kullanılması tavsiye edilir.

Motoru çalıştırmadan önce, soğutma sistemindeki soğutma sıvısı seviyesi, karterdeki yağ seviyesi ve direksiyon hidrolik deposundaki hidrolik seviyesini kontrol edin.

Motorun Çalıştırılması

Motoru çalıştırmak için aşağıdaki adımları izleyin:
1. Vites kolunu boşa alın.
2. Debriyaj pedalına sonuna kadar basın.
3. Kontağı I konumuna çevirin. İlgili uyarı ışıkları kısa süreyle (maksimum 5 sn) yanacaktır ("Gösterge panelindeki uyarı ışıkları/göstergeler" bölümüne bakın). Ön ısıtma uyarı ışığı, hava sıcaklığına bağlı olarak, sürücüye motorun çalıştırılabileceğini belirtir (ışık söndüğünde motor çalıştırılabilir).

Motor kumanda sistemi "Uyarı" göstergesi uzun süre yanmaya devam ederse, kritik olmayan bir motor kumanda sistemi arızası vardır; yani sürücü motoru çalıştırabilir ve aracı bir yetkili servis merkezine sürebilir. Motor ikaz ışığının uzun süre yanması halinde ise, sorun giderilinceye kadar motor çalıştırılmamalıdır.

4. Motoru 10 saniyeden fazla marş etmeyin. Gaz pedalına basmayın! Akü uyarı ışığı sönmelidir
5. Motor çalıştığında, anahtarı ve debriyaj pedalını bırakın.

Gerekirse 2 veya 3 marş denemesi yapılabilir; ancak her denemeden
önce en az 1 dakika beklenmeli ve kontak öncelikle "0" konumuna getirilmelidir.
Soğuk motor çalıştırıldıktan sonra, motor devri muhafaza edilmeli ve gaza basmadan kendi kendine ısınması sağlanmalıdır.

Blok ısıtıcılı dizel motorların çalıştırılması
Bazı versiyonlar, kış şartlarında motorun çalıştırılmasına yardımcı olan ve motorun dengeli çalışmasını sağlayan bir blok ısıtıcıya sahip olabilir.
Bu ısıtıcı kaput altında, akünün ön tarafında yer alır. Ön göğüs panelinde bir blok ısıtıcı kumanda modülü vardır.
Motoru çalıştırmadan önce ısıtmak için, araçla birlikte verilen kumanda modülü kullanım kılavuzunda açıklanan adımları izleyerek blok ısıtıcıyı çalıştırın veya çalıştırılmasını programlayın.

Blok ısıtıcının çalışması
Motor durdurulduğunda iç mekan ısıtması açıksa, motor blok ısıtıcısı tekrar çalıştırıldığında ısıtıcının pompası sıcak soğutma sıvısını ısıtma sisteminde dolaştırarak öncelikle iç ısıtıcı radyatörlerini ısıtır ve ardından sıvıyı motorda dolaştırır. Isıtıcı fanı kullanılmaz.

Motor durdurulduğunda iç mekan ısıtması kapalıysa (hava sıcaklığı ayar düğmesi en sol konumda ise), motor blok ısıtıcısı tekrar çalıştırıldığında ısıtıcının pompası sıcak soğutma sıvısını sadece motorda dolaştırır. Bu durumda motor daha hızlı ısınır.
Blok ısıtıcı, soğutma sıvısını motorun kış şartlarında çalıştırılmasını kolaylaştıracak bir sıcaklığa kadar ısıtır ve ardından kapanır.

Blok ısıtıcıyı bir soğutma sıvısı ısıtıcısı olarak kullanmak için, motor çalışır durumda olarak soğutma sıvısı ısıtma düğmesine basın; ısıtıcı çalışacaktır (soğutma sıvısı ısıtıcısının çalışması ile ilgili açıklamalar için, "Isıtma, Havalandırma ve Klima" alt bölümüne bakın).

Blok ısıtıcının performansını koruması için, hava sıcak olsa dahi, ısıtıcının ayda bir 10 dakika süreyle çalıştırılması önerilir. Soğuk mevsimlerde ısıtıcıyı sürekli kullanmadan önce kısa süreyle çalıştırarak deneyin. Aracın uzun süre servis dışı bırakıldığı durumlarda, araç tekrar kullanılmadan önce emme ve egzoz portları kontrol edilmeli ve gerekirse temizlenmelidir.

Kışlık dizel yakıtı doldurduktan sonra, yakıt hatları ve dozaj pompasının yeni yakıtla dolmasını sağlamak için ısıtıcıyı 15 dakika süreyle çalıştırın.

Motorun durdurulması
Motor yüksek yükte çalıştırılıyorsa, birden durdurmayın. Motorun 2-3 dakika rölantide bırakılması gerekir. Aksi durum, Turbo'nun zarar görmesine neden olabilir.
Motoru durdurmak için kontağı "0" konumuna getirin.

DİZEL PARTİKÜL FİLTRESİ

Egzoz sisteminin Dizel Parçacık Filtresi (DPF) zamanla tıkanır ve rejenerasyona tabi tutulur. Bu durum yüksek egzoz sıcaklığı ve DPF tıkama uyarı ışıkları ile sürücüye bildirilir.



Yüksek egzoz sıcaklığı uyarı ışığı (Rejenerasyon İşlemi)
Yüksek egzoz sıcaklığı uyarı ışığı, DPF'nin otomatik rejenerasyon işleminden dolayı egzoz sıcaklığının yükseldiğini belirtir. *Otomatik rejenerasyon normalde 40 dakika içerisinde tamamlanır ve ilgili ışık sönmeden motor durdurulmamalıdır. Aksi takdirde motorda ciddi hasarlanmalar meydana gelebilir. Rejenerasyon işlemi sürerken motor devrinde dalgalanmalar görülebilir.*

UYARI!

Uyarı ışığı sürekli olarak yanıyorsa, egzoz sistemi parçaları sıcaktır ve bu nedenle aracın altında yanıcı veya patlayıcı cisimler olmamalı ve egzoz borusu erime, tutuşma veya patlama ihtimali olan yüzey veya malzemelere doğru konumlandırılmamalıdır.

Yüksek egzoz sıcaklığı uyarı ışığı yanıyorken egzoz kokusu hissedilebilir. Bu durum normaldir Çok güçlü bir koku ve beyaz duman çıkıyorsa, egzoz sistemi bir yetkili servis merkezinde kaçak kontrolüne tabi tutulmalıdır.



DPF tıkanma uyarı ışığı
DPF uyarı ışığı DPF'nin durumunu belirtir
Işık sabit şekilde yanıyorsa DPF kurum biriktirmeye başlamıştır ve rejenerasyona tabi tutulmalıdır. Rejenerasyon için, ışık sönünceye kadar araç hızı 60 km/saatin üzerine çıkarılmalı (yol şartları elverişli olduğu takdirde) veya motor 2000 devrin üzerinde tutulmalıdır (rejenerasyonun tamamlanması 40 dakikayı bulabilir). Rejenerasyon tamamlanmadam motor stop edilmemelidir.

Işık yanıp sönüyorsa DPF'deki kurum birikimi daha yüksek seviyeye ulaşmış demektir. Bu durumda ayrıca motor gücü otomatik olarak düşürülebilir. Aracın park edilmesi ve manuel rejenerasyon yapılması önerilir



Motor kumanda sistemi "Uyarı" göstergesi ve DPF tıkanma uyarı ışığının birlikte yanması

Yüksek egzoz sıcaklığı uyarı ışığı, DPF'nin otomatik rejenerasyon işleminden dolayı egzoz sıcaklığının yükseldiğini belirtir. Otomatik rejenerasyon normalde 40 dakika içerisinde tamamlanır ve ilgili ışık sönmeden motor durdurulmamalıdır. Aksi takdirde motorda ciddi hasarlanmalar meydana gelebilir. Rejenerasyon işlemi sürerken motor devrinde dalgalanmalar görülebilir.



Motor ikaz ışığı

Motor ikaz ışığı sürekli olarak yanıyorsa, aracı durdurup kontağı kapatın ve bir yetkili servis merkezinde bakım yaptırmadan motoru tekrar çalıştırmayın.



DPF'nin Park Halinde Rejenerasyonu

DPF rejenerasyonu, ön göğüs panelindeki bir START (Başlat) düğmesi kullanılarak gerçekleştirilir.

DPF rejenerasyon düğmesi

Bu düğme (sabit konumu yoktur), rejenerasyon gerektiğinde DPF'yi park halinde rejenerasyona tabi tutmak için kullanılır.

DPF'nin Park Halinde Rejenerasyon İşlemi:

- Aracı durdurun, el frenini uygulayın ve vitesi boşa alın.
- Egzoz sisteminin çevresinde ve egzoz gazının çıkış bölgesinde yanıcı maddeler bulunmadığından emin olun.
- Motoru çalıştırın ve DPF rejenerasyonunu başlatmak için START (Başlat) düğmesine basın.

⚠ DİKKAT!

Motor devri artacak ve kumanda ünitesi DPF rejenerasyonunu uygulayacaktır. Rejenerasyon tamamlandığında, motor otomatik olarak normal devrine döner ve motor kumanda sistemi "Uyarı" göstergesi ve DPF rejenerasyon / tıkanma uyarı ışığı söner.

- Rejenerasyon sırasında aracı ve çevresini gözetim altında tutun. Ortamın güvensiz hale gelmesi halinde, hemen motoru durdurarak ya da debriyaj, fren veya gaz pedalına basarak rejenerasyonu duraklatın. Güvenli şartlar sağlandıktan sonra rejenerasyonu tamamlayın ve karter yağ seviyesini kontrol edin.

DİKKAT!

Park halinde rejenerasyonun tamamlanması 40 dakikayı bulabilir. Bu esnada aracın boşaltılması gerekirse, şu adımları izleyin: Motoru durdurun ya da debriyaj, fren veya gaz pedalına basın ve ardından uyarı ışıklarını sık sık gözlemleyerek sürüşe devam edin. Gerekirse, manuel rejenerasyon işlemini rahat ve güvenli bir ortamda gerçekleşir.

UYARI!

Rejenerasyon tamamlandıktan sonra, egzoz gazı ve egzoz sistemi parçaları bir süre sıcak olacaktır.

VİTES DEĞİŞTİRME

6 ileri vitesli şanzıman

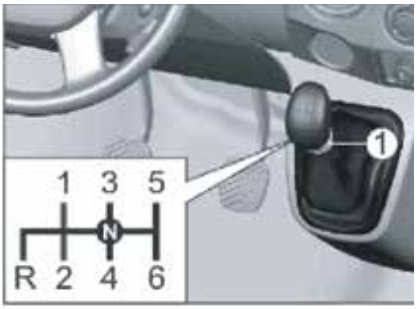

Yumuşak bir vites geçişi için, debriyaj pedalına sonuna kadar basın. Senkromeç ünitelerinde erken aşınmaya yol açmamak için, şekilde ve vites topuzunda gösterildiği gibi, vites kolunu muntazam bir hareketle boş konuma ve ardından gerekli vites konumuna getirin. Şanzıman, yanlışlıkla geri vitese geçilmesini önleme amaçlı bir emniyet elemanına sahiptir.

Geri vitese (R) geçmek için, vites topuzunun alt kısmındaki kilitleme halkasını (1) kaldırın ve vites düzeni şeması doğrultusunda vites kolunu gerekli konuma getirin.

Geri vites sadece şanzıman boştayken (N) geçilebilir. Kontak açıksa, geri vitese geçildiğinde geri vites lambaları yanar.

DİKKAT!

Sürüş sırasında ayağınızı debriyaj pedalında tutmaktan kaçının. Debriyajın arızalanmasına neden olabilir.

Araç hızı 15 km/saatin üzerindeyken birinci vitese geçmeyin; aksi takdirde debriyaj zarar görebilir.

EL FRENİ

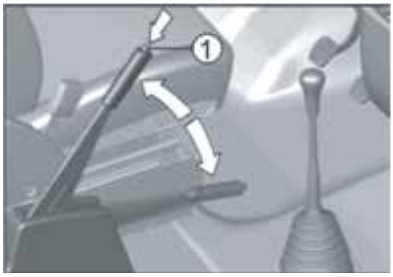

Aracı park ettikten sonra emniyet altına almak için, kolu yukarıya doğru sıkıca çekerek el frenini uygulayın. Kolu daha kolay hareket ettirmek için, aynı zamanda fren pedalına basın. Eğimli zeminlerde park ettiğinizde, gerekirse kolu daha sert çekin. Ayrıca birinci vitese geçmeniz tavsiye edilir.

Kontak açıksa, fren uygulandığında gösterge panelindeki ilgili uyarı ışığı (P) yanıp sönmeye başar.

Freni devreden çıkarmak için, kolu hafifçe yukarı çekin, kolun ucundaki butona (1) bastırın ve kolu tam olarak indirin; uyarı ışığı sönecektir.

⚠ DİKKAT!

Temel fren sisteminin çalışmaması nedeniyle acil frenleme için el freninin kullanıldığı durumlar haricinde, el freni devrede olarak sürüş yapmayın.

Kaplamalı kuru yollarda yüklü olarak sürüş yaparken acil frenleme için el freni kullanıldığında, el freni aksamında deformasyon meydana gelebilir (disk frenli araçlarda) ve bu durum yine el freni ile gerçekleştirilen müteakip frenleme ve yavaşlamalar sırasında el freni verimliliğinin düşmesine neden olabilir, yakıt tüketimini artırır ve tekerlek aksamının aşırı ısınmasına ve arızalanmasına yol açar.

Yukarıda açıklanan tipte bir frenleme yapıldıysa, el freni aksamının durumunu teşhis etmek ve varsa deforme olmuş parçaları değiştirmek için gerekli teçhizata sahip bir servis merkezine danışın.

KİLİTLİ DİFERANSİYEL

Diferansiyel kilidi, yolun zorlu bir bölümünden geçilmesi gerektiğinde iki arka tekerleğin rijit bir şekilde birbirine bağlanmasını ve tüm torkun bu tekerleklere aktarılmasını sağlar. Diferansiyel kilidi ön göğüs panelindeki ilgili düğme (1) ile devreye sokulur.



Düğmeye basıldıktan sonra, gösterge panelindeki arka diferansiyel göstergesi yanar.

Araç hızı 30 km/saate yaklaştığında, kilit otomatik olarak devre dışı kalır ve gösterge panelindeki ilgili gösterge söner. Otomatik olarak devre dışı kaldıktan sonra kilidi tekrar devreye sokmak için, araç hızını düşürün ve diferansiyel kilidi düğmesine tekrar basın. Diferansiyel kilidini devreden çıkarmak için düğmeye tekrar basın. Diferansiyel kilidi araç hareket halindeyken devreden çıkarılabilir.

DİKKAT!

Herhangi bir engelden geçmeden önce diferansiyel kilidini devreye sokun. Diferansiyel kilidini araç hareketsizken veya minimum patinajla 5 km/saatten düşük bir hızda hareket ederken devreye sokun.

Diferansiyel kilidini asla tekerleklerden bir patinaj halindeyken devreye sokmayın; aksi takdirde diferansiyel zarar görebilir. Bu durumdan kaçınmak için, araç saplandığında veya tekerleklerden biri patinaj yaptığında öncelikle aracı durdurun (tekerlekleri tamamen durdurmak için, fren pedalına basın), ardından diferansiyel kilidi düğmesine basın ve aracı hareket ettirin.

Diferansiyel kilidini kaplamalı kuru yollarda devreye sokmayın. Kaplamalı yollarda diferansiyel kilitli olarak uzun süre sürüş yapılması güç aktarma organlarını sürekli olarak gerilmeye maruz bırakır ve erken aşınmalarına neden olur.

DİKKAT!

Diferansiyel kilidini yüksek hızlarda devreye sokmayın; kazalara neden olabilir. Diferansiyel kilidinin yüksek hızlarda devreye sokulması araç davranışının öngörülemez hale gelmesine ve araç hakimiyetinin yitirilmesine yol açabilir.

Diferansiyel kilidini dönüş sırasında ve güç aktarma organlarının yük altında olduğu diğer durumlarda devreden çıkarmayın. Yüklü sürüşlerde veya dönüş sırasında, diferansiyel kilidi devreden çıkarıldıktan sonra diferansiyel bir süre daha kilitli kalabilir ve bu durum araç davranışını olumsuz etkileyebilir. Dönüş tamamlandıktan sonra, diferansiyel kilidini devreden çıkarmadan önce aracı en az 3-5 metre mesafeyle düz bir çizgide sürmeniz gerekir.

Diferansiyel kilitli olarak kaygan yollarda yüksek hızda sürüş yapmayın; araç hakimiyetinin yitirilmesine neden olabilir.

Yolun zorlu bir bölümünden geçtikten sonra diferansiyel kilidini devreden çıkarın.

FRENLEME SİSTEMİ

Kilitlenme Önleyici Fren Sistemi (ABS)Bulunmayan Araçlar
Bu araçlar, frenleme sırasında tekerleklerin kilitlenmesini önleyen ve böylece aracın dengesini ve manevra kabiliyetini muhafaza ederken aynı zamanda minimum durma mesafesi sağlayan bir elektronik fren regülatörüne (fren limitörü) sahiptir.

Kilitlenme Önleyici Fren (ABS) Sistemine Sahip Araçlar
Bu araçlar, yüzeyi homojen olmayan (örneğin asfalt+buz) yollarda ani frenleme yapıldığı sırada tutuşu en zayıf olan (buz üzerindeki) tekerleklerin kilitlenmesini önleyen ve böylece durma mesafesini minimuma indiren ve aracın dengesini ve manevra kabiliyetini muhafaza eden Kilitlenme Önleyici Fren Sistemine (ABS) sahiptir. ABS devreye girdiğinde fren pedalında hafif bir titreşim hissedilebilir. Bu ABS'li, araç kısmi yüklü durumdayken sert frenleme yapıldığında arka tekerleklerin kaymasını önleyen bir Elektronik Fren Kuvveti Dağılımı (EBD) işlevine sahiptir.

⚠ DİKKAT!

ABS'li araçta ani frenleme sırasında maksimum fren performansı elde etmek için, fren pedalı ve debriyaj pedalına aynı anda ve sonuna kadar basılmalıdır.

Elektronik Denge Kontrol Sistemine (ESP) Sahip Araçlar

Bu sistem devrilme koruması ve istikamet kontrolü sağlar ve bu sayede muhtelif manevralar sırasında frenleme yapılmaksızın aracın devrilmesini önlemeye ve istikametin muhafaza edilmesine yardımcı olur.

ESP'li araçlar ayrıca yukarıda açıklanan ABS sistemine, sürtünme katsayısı düşük yüzeylerde (sıkışmış kar, buz) kalkışa yardımcı olan bir çekiş kontrol sistemine ve yokuş kalkış sistemine sahiptir.

Yokuş kalkış sistemi, fren pedalı bırakıldıktan sonra aracı iki saniye boyunca frenlemede tutar.

Patinaj ihtimali olan yollarda (örneğin, yüzeyi ıslak karla kaplı, dolambaçlı dik yollar), ön göğüs panelindeki ilgili düğmeye (1) basarak ESP'yi devreden çıkarmak mümkündür. Zorlu bölge aşıldıktan sonra, araç hızı yaklaşık 75 km/saate ulaştığında ESP otomatik olarak tekrar devreye girer.



Genel Bilgiler

Araç çift devreli bir fren sistemine sahiptir. Kilitlenme Önleyici Fren Sistemine sahip araçlarda çapraz devreli bir sistem vardır. ABS'siz araçlardaki sistem eksenel devrelidir. Fren devrelerinden birinin arızalanması durumunda, ikinci devre sayesinde aracı frenlemek hala mümkündür. Ancak, pedal kursu arttığından ve fren verimliliği azaldığından, ilk seferde sürücü frenlerin bütünüyle arızalandığı düşüncesine kapılabilir. Bu durumda fren pedalını bırakmayın ve olabildiğince etkili bir frenleme için pedala mümkün olan maksimum kuvvetle basmaya devam edin. Fren pedalını pompalamanız, durma mesafesini artırmaktan başka bir işe yaramaz.

Derin su birikintilerinden veya ıslak yollardan geçilirken veya araç yıkanırken fren balataları ıslanabilir. Bu durum fren verimliliğini düşürür. Frenlere su girmesi halinde, frenlerin kurumasını sağlamak için seyir halinde birkaç kez yumuşak frenleme yapın.
Nemli soğuk havalarda, ıslak balataların donarak kampanalara yapışmasını önlemek için, el freni uygulanmadan önce de aynı yönteme başvurulabilir.

Yokuş aşağı uzun yollarda, en düşük vitese geçmek ve fren sistemi ile birlikte motor freninden de yararlanmak uygun olacaktır.

Araç, fren pedalına uygulanan kuvveti artırarak ileten (frenlemeyi kolaylaştıran) vakumlu bir fren servosuna sahiptir. Motor durdurulduktan ve fren pedalına bir-iki kez basıldıktan sonra fren servosu devre dışı kalır. Bu durumda, etkili bir frenleme için fren pedalına biraz daha fazla kuvvet uygulamak gerekir. Bu durumda, yani motor stop

JANTLAR VE LASTİKLER

Genel Bilgiler

Araç 51/2Jx16 H2 pres çelik jantlara sahiptir.

UYARI!

Aracın dengesi ve manevra kabiliyetinin bozulmaması için, aynı tipte jantlar ve aynı ebat ve modelde lastikler kullanılmalıdır. Aksi durumlar sürüş güvenliğini tehlikeye sokabilir.

Lastik kodu

Lastik modeli ve kodu lastiğin yanağında belirtilir. Lastikler fabrikada takılmıştır. 185/75R16C 104/102R.

Lastik kodu aşağıdaki bilgileri içerir:

185 - nominal genişlik (milimetre)

75 - yükseklik / genişlik oranı (yüzde)

R - radyal lastik

16 - jant çapı (inç)

C - hafif ticari araç lastiği

104 - yük endeksi; izin verilen maksimum lastik yükü (tekli tekerlekler için); bu örnekte 900 kg

102 - yük endeksi; izin verilen maksimum lastik yükü (çift tekerlekler için); bu örnekte 850 kg

R - hız endeksi; lastik için izin verilen maksimum hız - 170 km/sa

Aşınma göstergeleri

Lastiklerin sırt kanalında, lastik çevresi boyunca eşit mesafede olacak şekilde 1,6 mm yükseklikte aşınma göstergeleri vardır. Aşınma göstergelerinin konumu lastiğin yanağındaki ilgili işaretlerle belirtilir (örn. "TWI" harfleri veya simgeler). Aşınma göstergesi sert bir kauçuk malzemedir ve izin verilen maksimum aşınmaya, yani 1,6 mm diş derinliğine ulaşıldığını belirtir. Bu durumda lastik değiştirilmelidir. Aşınan lastikler set halinde yeni lastiklerle değiştirilmelidir.



DİKKAT!

Lastiğin diş derinliği azaldıkça, özellikle ıslak veya karlı yollarda aracın dengesi, manevra kabiliyeti ve yol tutuşu da azalır. Tehlikeli durumlardan kaçınmak için lastikleri vaktinde değiştirin. İzin verilen minimum diş derinliğine ulaşıldığında (aşınma göstergeleri belirdiğinde) lastikler mutlaka değiştirilmelidir.

Lastik basıncı

Anormal lastik basıncı lastiğin hızlı ve dengesiz aşınmasına neden olur ve aracın manevra kabiliyetini ve iç mekanda hissedile gürültü ve titreşim seviyelerini olumsuz etkiler. Düşük lastik basıncı yakıt tüketimini artırır.

Lastik basınçlarını sık sık kontrol edin (haftada bir ve ayrıca uzun yol öncesinde). Lastik basıncı değerleri için, bu Kılavuzun Teknik Özellikler bölümüne bakın. Lastik basınçlarını lastikler soğukken kontrol edin.

Araç hareket halindeyken lastikler ısınır. Bunun sonucunda lastiklerdeki hava basıncı artar. Lastik basınçlarını aracı durdurduktan hemen sonra ayarlamayın.
Stepneyi de daima doğru basınçta tutun.

1 saatten uzun süreyle otobanda yüksek hızda sürüş yapacaksanız, lastik basınçlarını normalden 20 - 30 kPa (0,2-0,3 kgf/cm2) yüksek değere ayarlamanızı tavsiye ederiz.
Sürüş sırasında aracın yana çektiğini hissediyorsanız, lastiklerden birinin basıncı düşmüş veya aracın ön düzen ayarı bozulmuş olabilir.

Lastiklerden birinin basıncı sürekli düşüyorsa, sabunlu su kullanarak supapta kaçak kontrolü yapın. Kaçak varsa, supap mekanizmasını bir anahtarla sıkarak sızdırmaz hale getirin. Sonuç alamazsanız, mekanizmayı değiştirin. Makara sorunsuz olmasına rağmen basınç düşüyorsa, lastiğin onarılması gerekir.

Mümkünse bu onarımı gerekli teçhizata sahip bir servis merkezinde yaptırmanızı tavsiye ederiz.

Balans ayarı
Yüksek hızlar, iyi bir dinamik lastik balansı gerektirir. Balans bozukluğu, araç dengesini etkileyen ve hem lastiklerin hem de ön ve arka süspansiyon, direksiyon sistemi ve gövde aksamının daha hızlı aşınmasına neden lan titreşimlerle kendini gösterir. Ön tekerleklerin balanssızlığından kaynaklanan titreşimler direksiyon simidine, kumanda elemanlarına ve gövde tabanına da ulaşabilir.

Balans bozukluğu belirtileri gözlemlediğinizde ve lastikler onarım amacıyla söküldüğünde, lastik balanslarını kontrol edin ve gerekirse ayarlayın. Bu işlemi, gerekli teçhizata sahip bir servis merkezine yaptırın. Balans ayarı öncesinde lastikler ve jantlar yıkanarak kir ve yabancı maddelerden arındırılmalıdır.

Bir tekerleğin her iki tarafında izin verilen dengesizlik (balansızlık) jant başına 20 gramı aşmamalıdır. Dinamik balans ayarının gerçekleştirilemediği hallerde, statik balans ayarına da izin verilir. Balans ağırlıkları jant flanşının tekerlek disk montaj yüzeyine yakın bir noktaya sabitlenmelidir.

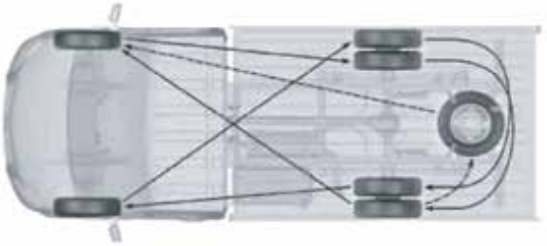

Lastik rotasyonu
15.000 km'den sonra (gerekirse) lastik rotasyonu yapılmasını tavsiye ederiz. Lastik rotasyonunun amacı, stepne de dahil olmak üzere tüm lastiklerin eşit şekilde aşınmasını ve aksla uyumlu olmasını sağlamaktır.

Aşınma deseni aynı olan lastikler aynı aksa takılmalı ve ayrıca en güvenilir lastikler ön aksa takılmalıdır.

Lastik rotasyonu için sırtta aşınma belirtilerinin (yani ön lastiklerde sırtın kenarlardan aşınması; arka lastiklerde sırtın merkezden aşınması) oluşmasını beklemeyin.
Lastik rotasyonunun ardından lastik basınçlarını ayarlayın.

Kış lastikleri

Kış lastikleri, buzlu ve karlı yollarda araç hakimiyetini ve aracın dengesi, dinamiği ve fren performansını iyileştirir. Lastikler aynı ebatta ve aynı yük endeksinde olmalı ve tüm jantlara takılmalıdır. Aşağıdaki hususlar dikkate alınmalıdır:
— Yeni lastiklerin alışması için 500 - 1500 km sürüş yapılmalıdır.
— Kış lastikleri için izin verilen maksimum hız değerini (lastiğin hız endeksine göre belirlenir) asla aşmayın. İzin verilen hız aşıldığı takdirde lastik arızalanabilir.
— Çivili kış lastiklerini kuru veya ıslak yollarda kullanmak durma mesafesini artırır ve bu nedenle özellikle dönüşlerden önce hız düşürülmelidir.
— Kış lastiklerinde diş derinliği 4 mm'nin atına düştüğünde lastiğin performansı önemli ölçüde azalır.
— Kış lastikleri kullanılırken, aracın içine iletilen ve dışarıya yaydığı gürültü hafifçe artar.
Kış lastikleri (özellikle çivili olanlar) kış şartları haricinde yeterli tutuşu sağlayamaz. Bu nedenle, günlük ortalama dış sıcaklıklar 7°C'nin üzerine çıktığında kış lastiklerini gecikmeden yaz lastikleriyle veya dört mevsim lastiklerle değiştirin.

Lastik bakımı

Sırt aşınmasının miktarını ve dengeli olup olmadığını belirlemek ve ayrıca gözle görülür kusurları vaktinde tespit etmek için lastikleri sık sık kontrol edin. Kabarıklıklar, çatlaklar veya ciddi kesikler barındıran lastikleri değiştirin. Bir lastiği kullanmaya devam etmenin uygun olup olmadığından veya lastiğin onarım gerektirip gerektirmediğinden emin olamadığınız durumlarda, bir servis merkezine danışın.

Lastiğin bir engele çarpması gizli lastik hasarına yol açabilir. Bu gibi lastikler, yüksek hızlarda araç güvenliğini tehdit der. Bu nedenle, bir engelin (kaldırım taşı vb.) üzerinden geçmeniz gerektiğine, dikkatli bir şekilde ve yavaş hareket edin ve mümkünse aracı engele dik açıyla yaklaştırın.

Deforme olmuş tekerlekler ve iyi durumda olmayan jant yüzeyleri lastik balansını bozabilir ve dubless lastiklerde basınç düşüşüne yol açabilir.

Söküp takma işlemleri sırasında jant kenarlarının hasar görmemesine dikkat edin. Bu işlemler bir servis merkezinde gerçekleştirildiği takdirde bu gibi hasarlar yaşanmaz.

Sökülen lastik veya tekerlekleri karanlık, kuru ve serin bir yerde saklayın. Lastikler kullanılmışsa, tekrar takılırken aynı dönüş yönünün muhafaza edilmesi için, dönüş yönlerini tebeşir vb. bir malzeme ile işaretleyin.

UYARI!

Lastik ve jantları sık sık kontrol edin. Lastiklerin iyi durumda olmaması kazalara sebebiyet verebilir.

Lastik aşınmasını yavaşlatmak için tavsiyeler

- Gerekli lastik basıncını muhafaza edin.
- Yavaş kalkış yapın ve dönüşlerden önce hızı düşürün.
- Ani frenlemeden kaçının.
- Yüksek hızlarda, lastiklerin daha hızlı aşınacağını unutmayın.
- Radyal lastikler daima aynı dönüş yönünde olacak şekilde takılmalıdır.
- Aracın ön süspansiyonunun ayarlanabilir parametre değerleri, üreticinin belirttiği teknik değerleri karşılamalıdır.
- Lastik yanaklarını kaldırım taşlarına temas ettirmekten ve bozuk yollarda yüksek hızda sürüş yapmaktan kaçının.
- Lastik balanssızlığı lastik aşınmasını artırır ve sürüş kalitesini düşürür.
- Aracı aşırı yüklemeyin.
- Lastikleri yağ, yakıt, hidrolik ve kimyasallardan ve kauçuğa zarar veren diğer maddelerden koruyun.
- Yükleme sınırından daha ağır araçları çekmeyiniz.



PLANLI BAKIM

Aracın verimli, güvenilir ve emniyetli çalışması için planlı bakım şarttır. Aracın güvenilir ve kullanıma hazır durumda tutulmasından bütünüyle araç sahibinin sorumlu olduğunu lütfen unutmayın. Aksi bir durum üretici ve/veya distribütörün garanti kararlarını olumsuz yönde etkileyecektir.

Bakım işlemleri, araçla birlikte verilen servis defterinde belirtilmiştir. Aracınızın servis işlemlerini bir yetkili servis merkezine yaptırın.

Bakım güvenliği:
• Söz konusu bakım işlemi için aksi gerekmediği sürece, kontağı kapatın ve anahtarı çıkarın.
• El ve kıyafetlerinizi ve takımları, çalışır durumdaki motorun kayış ve kasnaklarından uzak tutun.
• Soğutma fanı her an çalışabilir. El ve kıyafetlerinizi fan kanatlarından uzak tutun.
• Sıcak motor için belirtilen bakım önlemlerine riayet edin.
• Kontak açıkken kablolara ve elektrikli aksama temas etmekten kaçının.
• Motoru asla havalandırmasız ortamlarda çalışır durumda bırakmayın.
• Motor bölmesindeki işlemler, mümkünse motor durdurulmuş ve akünün eksi kablosu sökülmüş olarak gerçekleştirilmelidir. Motor bölmesinde gerçekleştirilecek işlemler motorun çalışır durumda olmasını gerektiriyorsa, aracı düz ve sert bir zemine park edin ve el frenini uygulayın.
• Sadece krikoyla desteklenmiş bir aracın altında asla çalışmayın. Güvenliği sağlamak için, tekerleklere takozlar yerleştirin.
• Aküyü ve yakıt sistemi parçalarını kıvılcımlardan ve çıplak alevden uzak tutun. Sigara içmeyin.
• Araçta kullanılan birçok sıvı zehirlidir. Araç sıvılarının cilt ve gözlerle temasından kaçının. Gerekirse daima koruyucu eldiven giyin. Etiketler ve kutularda yer alan talimatlara uyun. Aracın altında çalışırken gözlerinizi mutlaka koruyun.
• Motor yağıyla uzun süreli temas, cilt tahrişine neden olabilir. Temasın ardından ellerinizi iyice yıkayın.
• Motor sıcakken yedek su deposu kapağını açmayın.

Bakım tipleri
Belirlenen bakım tipleri aşağıdaki gibidir:

1. Günlük Bakım (GB)
2. Periyodik Bakım (PB)
3. Yıllık Bakımlar (YB)

Yıllık bakımlar her yıl, 2,3 ve 5 yılda bir, planlı bakım işlemleri ile birlikte gerçekleştirilmelidir.

Bakım aralıkları aracın çalışma koşullarına göre değiştirilebilir.

BAKIM GÖSTERGESİ

Planlı bakım zamanları ile ilgili bildirimler ön göğüs panelindeki çok işlevli ekranda görüntülenir.

Bir sonraki bakım zamanına kalan süre (ISF2.8 veya F2.8 motorlu araçlar için) ve bir sonraki bakımı zamanına kalan mesafe aşağıdaki durumlarda görüntülenir:



1. "Mod" düğmesi sol konuma çevrilip, değer görüntüleninceye kadar bu konumda tutulduğunda.



2. Bakım zamanına 10 saat (ISF2.8 veya F2.8 motorlu araçlar için) veya 8 km'den az bir mesafe kaldıktan sonra kontak her açıldığında.



3. Süre esasına göre bakım zamanı gelmişse (ISF2.8 veya F2.8 motorlu araçlar için) veya bakım zamanına 8 km veya daha az bir mesafe kalmışsa, kontak her açıldığında; bir sesli uyarı ve "SERVICE" (Bakım) mesajı ile birlikte (mesafeye göre bakım zamanı geçmişse, mesafe değerinin başında bir "eksi" işareti belirir).

DİKKAT!

Bakım göstergesi yandığında, bakım için bir servis merkezi ile irtibata geçin. Servis merkezi ile vaktinde irtibata geçilmediği takdirde araç garantisi geçersiz kalabilir.

Bakım aralığı ekranı (TENAX servis merkezi tarafından ayarlanır)

Adım 1'de açıklanan prosedür izlenerek değer görüntülenirken (5 saniye), günlük kilometre sıfırlama düğmesine kısaca baskın.



Gösterge panelinde bir sonraki bakım zamanına kalan mesafenin ayarlanması

Bakım işleminin ardından, bir sonraki bakım zamanına kalan mesafe, gösterge panelinden ayarlanır. Adım 1'de açıklanan prosedür izlenerek değer görüntülenirken (5 saniye), günlük kilometre sıfırlama düğmesine basın ve en az 3 saniye basılı tutun.

Motor kumanda ünitesinin bakım kontrolü işlevi (ISF2.8 veya F2.8 motorlu araçlar için)

Motor kumanda ünitesi, her 500 motor saatinde bir bakım kontrolü için etkinleşen bir işleve sahiptir. 490 saat geçtiğinde, motor kumanda ünitesinin belleğine Motor Yağ Değişim Aralığı uyarısı kaydedilir. Kontak her açıldığında, gösterge panelindeki motor kumanda ünitesi "Uyarı" göstergesi yanıp söner. Başka herhangi bir aktif arıza yoksa, gösterge 15-18 saniye sonra söner. Böylece kumanda ünitesi sürücüye bakımı hatırlatmış olur. Bakımın ardından, bakım kontrolü işlevini sıfırlayın; yani yeniden 500 saat aralığına ayarlayın ve gösterge panelindeki bildirimi devre dışı bırakın. Bu işlem aşağıdaki gibi gerçekleştirilebilir:

1. Kontağı açın.
2. Gaz pedalına sonuna kadar basın.
3. Fren pedalına 3 kez hızlıca basıp bırakın.
4. Gaz pedalını bırakın.
5. 10 saniye içerisinde 2-4 arası adımları tekrarlayın. Bakım aralıklarının aracın mevcut çalışma koşullarına göre ayarlanma işlemi yalnızca TENAX servis merkezleri tarafından gerçekleştirilebilir.

GEREKLİ KONTROLLER

Aşağıda açıklanan kontrol işlemleri basit fakat önemlidir. Düzenli olarak her seyahat öncesinde gerçekleştirilmelidir.

Günlük kontroller:
• Lambalar, korna, ön göğüs panelindeki uyarı ışıkları ve ön cam silecek ve yıkayıcısının durumu ve çalışmasını kontrol edin.
• Emniyet kemerlerinin durumu ve çalışmasını kontrol edin.
• Ayak fren sisteminin çalışmasını kontrol edin. Bu kontrol işlemi, motor rölantide çalışırken fren pedalına maksimum kuvvetle basılarak gerçekleştirilmelidir. Fren pedalı zemine kadar inmemeli ve fren ana merkez hidrolik uyarı ışığı yanmamalıdır.
• Aracın altında su, soğutma sıvısı, yağ, yakıt veya başka sıvı izleri olup olmadığını kontrol edin.
• Panelvanlar ve açılır basamağa sahip araçlarda, açılır basamağın ve gösterge panelindeki ilgili uyarı ışığının çalışma algoritmasını kontrol edin ve gerekirse sürgülü kapı temas grubunu bir bezle veya kontak spreyi kullanarak temizleyin.

Haftalık (veya uzun yol öncesi) kontroller:
Seviyeleri kontrol edin / eksik ise tamamalayın:
• Motor yağı.
• Soğutma sıvısı.
• Ön cam suyu.
• Direksiyon hidrolik deposundaki hidrolik.
• Fren ana merkez deposundaki fren hidroliği.
• Adblue.
• Yakıt filtresindeki biriken su. Gerekirse suyu tahliye edin.
• Lastiklerin durumu ve basıncı (stepneler dahil). Gerekirse, lastikleri gerekli basınca şişirin.

Aylık kontroller:
Klimanın çalışmasını kontrol etmek için 10 dakika süreyle motoru ve klimayı çalıştırın.

Blok ısıtıcı / soğutma sıvısı ısıtıcısını 10 dakika süreyle çalıştırarak, düzgün çalışıp çalışmadığını kontrol edin.

Bağımsız ısıtıcıyı 10 dakika süreyle çalıştırarak, düzgün çalışıp çalışmadığını kontrol edin.

Ön tamponun iç köşelerindeki tahliyeleri kontrol edin ve gerekirse temizleyin.

KAPUTUN AÇILIP KAPATILMASI

DİKKAT!

Kaput tam kapalı değilken aracı asla sürmeyin.

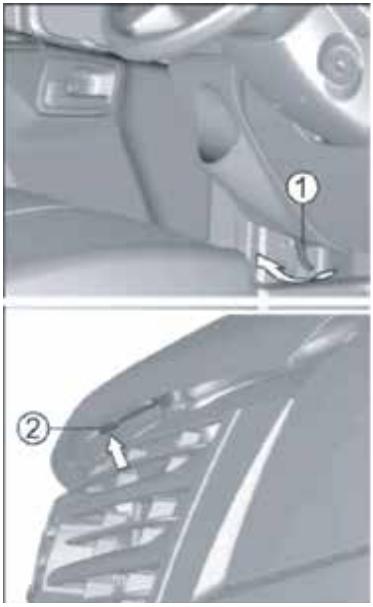

Açma
Ön göğüs panelinin sol alt kısmındaki kaput kolunu (1) çekin.

Kaputun ön kısmını hafifçe kaldırın, emniyet mandalını (2) yukarıya doğru hareket ettirin ve kaputu kaldırın.

Kaput çubuğunu çıkarın ve kaputtaki deliğe oturtun.

Kapanma
Kaputun ön kısmını kaldırın, kaput çubuğunu indirip yerine yerleştirin ve sabitleyin.

Kaputu motor bölmesinin 100-150 mm yukarısına kadar indirin.

Kaputu bırakın.

Kaputu kaldırmaya çalışarak, sıkıca kilitlendiğinden emin olun.

DİKKAT!

Kaputu kapatmadan önce, motor bölmesinde yabancı cisimler bırakılmadığından emin olun.

MOTOR

ISF2.8 dizel motorlu araçlarda kullanılan motor yağları en azından API kalite sınıfı CI-4'te (ISF2.8s5129P / ISF2.8s5161P / ISF2.8s5F148 ve F2.8 motorlar için) veya CJ-4'te olmalı (ISF2.8s4129P / ISF2.8s4R148 / F2.8 motorlar içinA); benzinli motorlarda kullanılan yağlar ise aracın en sık kullanıldığı kararlı ortam sıcaklığı aralığına göre asgari bir SN ve SAE viskozite sınıfında olmalıdır.

Ortam sıcaklıkları kullanılan yağın çalışma sıcaklığı aralığını aşıyorsa, motoru uzun süre yüksek devirde çalıştırmaktan kaçının ve yüksek yüklere maruz bırakmayın.

Ortam sıcaklıkları mevcut motor yağının çalışma sıcaklığı aralığının altına düştüğü takdirde motor zor çalışabilir.

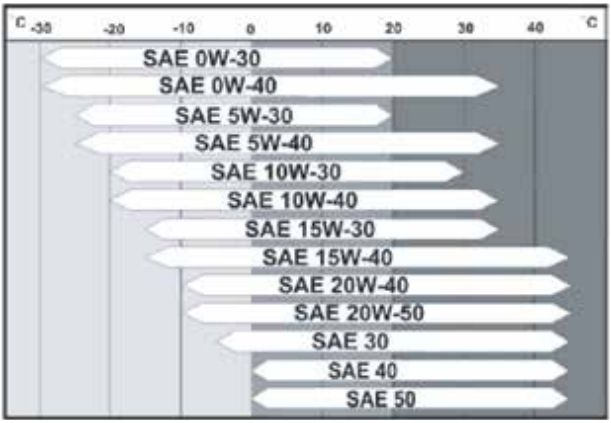

DİKKAT!

API kalite sınıfına göre CD, CC veya CF sınıfındaki motor yağları motorun erkenden arızalanmasına neden olabilir.

Evotech motor (A274, A275)

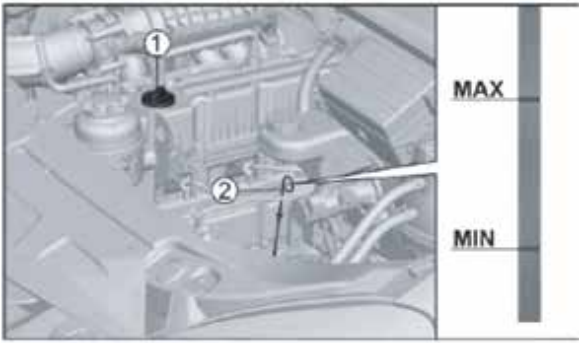

Yağ seviyesi, seviye çubuğundaki (2) "MIN" ve "MAKS" işaretleri arasında olmalıdır. Gerekirse ikmal edin.

Yağ karterine, seviye çubuğundaki alt seviye işaretinden üst seviye işaretine kadar ilave edilen yağ miktarı 1,1 litre'dir.

Kapağı (1) açarak yağ dolum ağzından temiz yağ ilave edin.

SOĞUTMA SİSTEMİ

Genleşme deposundaki (2) soğutma sıvısı seviyesini daima motor soğukken kontrol edin.

Genleşme deposundaki soğutma sıvısı seviyesi MIN işaretinin altına düşmemeli ve kaynaklı üst flanşın (MAKS işareti) üzerine çıkmamalıdır.

Tamalamak için, kapağı (1) açın ve genleşme deposunun dolum ağzından soğutma sıvısını doldurun.

Soğutma sıvısını sık sık tamamlamak gerekiyorsa, soğutma sisteminde sızıntı olup olmadığını kontrol edin.

Seviye düşüklüğünün nedeni sızıntı ise, sızıntıları giderin ve normal seviyeye kadar soğutma sıvısı ilave edin.

Sistemde sızıntı yoksa, seviye düşüklüğü motorun hararet yaparak su kaynatmasından kaynaklanıyor olabilir. Hararetin olası nedenleri aşağıdakilerdir:
• Radyatörün önüne hava geçişini engelleyen yalıtım levhası konulması, radyatör peteklerinin aşırı kirlenmesi (yapraklar, toz, haşereler) ve radyatör yüzeyinin önüne ek lambalar takılması nedeniyle radyatöre hava girişinin kısıtlanması.
• Fan arızası.

UYARI!

Motor soğutma sistemi sıcakken basınç altındadır. Kapak hızlıca çıkarıldığı takdirde sıcak sıvı ve buhar fışkırabilir. Dikkat: Yanma tehlikesi!

DİKKAT!

Soğutma sistemine su ilave etmekten kaçının. Su, soğutma sıvısının donma noktasının yükselmesine ve performansının düşmesine neden olur.

DİKKAT!

Farklı sınıf ve marka soğutma sıvılarını asla birbirine karıştırmayın

6 ileri vitesli şanzıman

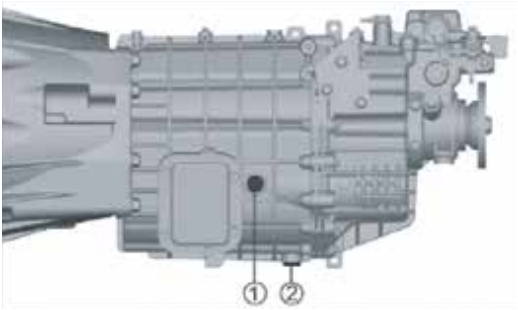

Şanzıman yağı seviyesi, kapaklı (1) dolum ağzının alt kenarı hizasında olmalıdır. Yağ seviyesini ön gövdenin sol tarafındaki delikten kontrol edin.

Vites kutusundaki yağ tahliye tapası (2), şanzımanın aşınma talaşını toplayan bir mıknatısa sahiptir.

ARKA AKS

Yağ seviyesi, araç düz bir zemine park edilmiş, yüksüz durumda ve üniteler soğukken kontrol edilmelidir.



1. Seçenek



2. Seçenek

Arka aksın yağ seviyesi, tapalı (2) dolum ağzının alt kenarı hizasında olmalıdır.

Yağ, tapa (1) çıkarılarak delikten tahliye edilir.

DİKKAT!

Arka aks, fabrikada, -25°C ila +40°C arasındaki ortam sıcaklıklarına uygun bir şanzıman yağıyla doldurulmuştur.

Aracın çok düşük ortam sıcaklıklarında kullanıldığı durumlar hariç olmak üzere, araç 60.000 km'ye ulaşmadıkça fabrikada doldurulan yağın değiştirilmesi tavsiye edilmez. Garanti süresince, yağ değişimini daima TENAX araçlarının garanti kapsamında bakım işlemlerini gerçekleştiren yetkili servis merkezlerine yaptırın.

FREN HİDROLİĞİ

Fren ana merkezinin yarı şeffaf deposundaki hidrolik seviyesini, depo gövdesindeki işaretleri referans alarak kontrol edin.

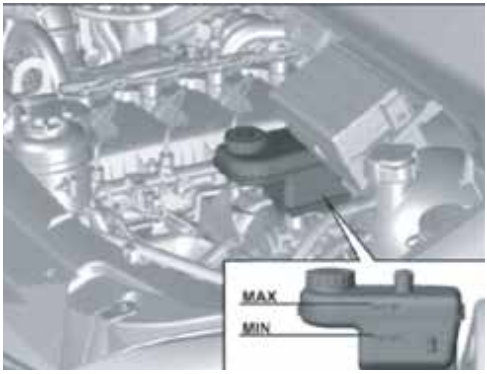

Fren balataları yeniyken, hidrolik seviyesi MAKS işareti hizasında olmalıdır. Frenin hidrolik aktüatöründe herhangi bir sorun yoksa, depodaki hidrolik seviyesinin kademeli olarak düşmesi fren balatalarının aşınması nedeniyledir.

Hidrolik seviyesinin MIN işaretine kadar düşmesi, balataların aşırı aşındığının dolaylı bir göstergesidir. Bu durumda, fren balatalarını değiştirin. Yeni balatalar takıldıktan sonra depodaki hidrolik seviyesi yükseleceği için, bu seferlik tamamlama gerekmez.

Depodaki hidrolik seviyesi MIN işaretinin altına düştüğünde fren hidrolik uyarı ışığı yanar ve şayet balatalar yeniyse veya kısmen aşınmışsa seviye düşüklüğü sistemdeki sızıntılardan ve hidrolik kaybından kaynaklanmıştır. Bu durumda, hidrolik ikmali ancak sistemin sızdırmazlığı tekrar sağlandıktan sonra gerçekleştirilmelidir.
Fren hidroliğini ikmal ettikten sonra, depo kapağını 2,0 - 2,6 Nm (0,2 - 0,26 kgfm) torkla sıkın.

Fren hidroliği havadaki nemi çeker ve hidroliğin nem içeriğinin artması fren sistemi performansını olumsuz etkileyebilir.

Fren hidroliğinin bütünüyle değiştirilmesi ve frenlerin hidrolik aktüatörüne hava girmemesi için, değişim işleminin uygun teçhizata sahip bir yetkili servis istasyonunda gerçekleştirilmesini tavsiye ederiz.

UYARI!

Fren hidroliği zehirlidir! Cilt veya gözle temasından kaçının. Temas durumunda, etkilenen bölgeleri derhal bol miktarda suyla yıkayın.

DİKKAT!

Hidrolik, sıkıca kapatılmış OEM kaplar içerisinde, çocukların ulaşamayacağı yerlerde saklanmalıdır.

Fren hidroliğinin aracın boyalı yüzeylerine temas etmesi boya hasarına yol açar. Fren hidroliğinin boyalı yüzeylere temas etmesi halinde, bu bölgeleri derhal bir nemli bez veya süngerle temizleyin.

HİDROLİK DİREKSİYON SİSTEMİ

Depodaki hidrolik seviyesi, kapak tam kapalıyken, seviye çubuğundaki izin verilen minimum ve maksimum seviye işaretler arasında olmalıdır. Depodaki hidrolik seviyesini motor soğukken kontrol edin.



DİKKAT!

Motor çalışır durumdayken, direksiyon simidi herhangi bir yönde sonuna kadar çevrilmiş vaziyette 15 saniyeden fazla tutulmamalıdır; aksi takdirde hidrolik direksiyon pompası aşırı ısınma nedeniyle arızalanabilir.

Direksiyon hidrolik deposundaki yağ seviyesi düşükken motoru asla çalıştırmayın.

DİKKAT!

Depoya kir, su veya toz girmesine asla izin vermeyin.

DİKKAT!

Farklı sınıf ve marka direksiyon hidroliklerini asla birbirine karıştırmayın

DİZEL MOTOR YAKIT FİLTRESİ

Yakıt filtresindeki suyun tahliye edilmesi

"Yakıtta su var" uyarı ışığı motor çalıştıktan sonra sönmüyorsa veya seyir sırasında yanıyorsa, derhal motoru durdurun ve yakıt filtresindeki suyu tahliye edin.

ISF2.8 veya F2.8 motorlu araçlar

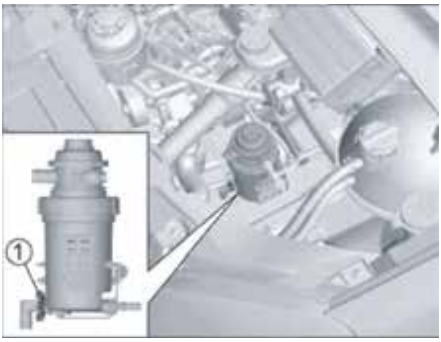

Suyun tahliye edilmesi:
- Yakıt filtre tahliye valfinin altına uygun bir kap yerleştirin.
- Su boşalmaya başlayıncaya kadar kelebek somunu (1) saatin tersi yönde yaklaşık iki tur gevşetin. Somunu çıkarmayın!
- Saf dizel yakıt belirinceye kadar suyu tahliye edin (yaklaşık 250 ml).
- Kelebek somunu saat yönünde sıkın.
- Motoru çalıştırın; yaklaşık 2 saniye sonra "yakıtta su var" uyarı ışığı sönecektir.

AKÜ

Akü elektrolit seviyesinin kontrolü

Normal çalışma koşullarında, akü neredeyse hiç bakım gerektirmez. Ancak, ortam sıcaklıklarının yüksek olduğu zamanlarda elektrolit seviyesinin düzenli olarak kontrol edilmesi tavsiye edilir. Seviye daima akü gövdesindeki MIN ve MAKS işaretleri arasında olmalıdır.

Elektrolit seviyesi düşükse, saf su ilave ederek normal seviyeye getirin.

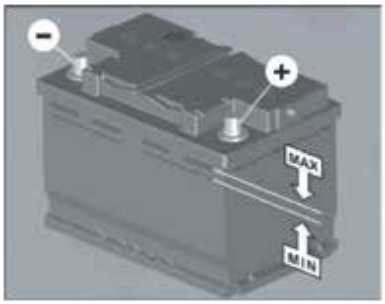

Akü yüzeyine elektrolit sıçraması halinde, %10 amonyak ruhu veya soda kül çözeltisine batırılmış temiz bir bezle yüzey silinmeli ve ardında kuru bezle kurulanmalıdır.

UYARI!

Elektrolit aşındırıcıdır; göz, cilt veya kıyafetlerle temasından kaçının. Temas durumunda, etkilenen bölgeyi derhal suyla yıkayın ve gerekirse tıbbi yardım alın. Akü şarj olurken patlayıcı bir gaz salar. Bu nedenle, yanan kibritler, yanan sigaralar vb. yanan cisimleri aküye yaklaştırmayın. Aküyü asla kısa devre yaptırmayın; akünün aşırı ısınmasına ve hatta patlamasına neden olur. Oluşan kıvılcımlar gazların patlamasına da yol açabilir.

Akülerin kış mevsiminde kullanımı

Kış aylarında akünün yükü artar. Ayrıca, sıcaklıklar düşük olduğunda akünün marş kabiliyeti normal sıcaklık koşullarına kıyasla azalır Bu nedenle, soğuk havalardan önce akünün bir yetkili servis merkezine kontrol ettirilmesi ve gerekirse şarj edilmesi tavsiye edilir. Böylece marş kabiliyetini güvence altına almış olursunuz; ayrıca düzgün bir şekilde şarj edilen aküler daha uzun ömürlü olur.

DİKKAT!

Akü kutup başı bağlantılarını asla motor çalışırken sökmeyin; elektronik sistem arızalarına neden olabilir.

Akü bağlantılarını ve elektronik aygıtların soketlerini asla kontak açıkken söküp takmayın.

Akünün bakım işlemlerinde, eksi kabloyu daima önce sökün ve daima en son takın.
Aküler sülfürik asit ve kurşun içerir. Kullanılmış aküleri endüstriyel atık toplama tesislerine teslim edin.

DİKKAT!

Araç uzun süre (1 aydan fazla) kullanılmayacaksa, yetkili servisin önereceği talimatlar doğrultusunda aküye bakım yapın (şarj edin).

ÖN CAM YIKAYICISI

DİKKAT!

Ön cam suyu püskürtüldüğünü görmüyorsanız, ön cam yıkayıcısını aralıksız (5 saniyeden uzun süreyle) veya tekrarlı olarak (art arda 5 defadan fazla) çalıştırmayın.

Ön cam suyu deposu



Araç elektrikli bir ön cam sileceğine ve elektrikli ön cam yıkayıcısına sahiptir. Ön cam sileceği ve yıkayıcısının kumanda sistemi ortaktır. Ön cam silecek motoru ve ön cam suyu deposu ve pompası motor bölmesindedir.

Ön cam yıkayıcısı cam kuru veya kirliyken çalıştırılmamalıdır; aksi takdirde camda çizikler ve sürtünme izleri oluşabilir ve silecek lastiği zarar görebilir. Ön cam yıkayıcısını ön camın kirini gidermek için kullanın. Yıkayıcı çalıştırıldığında, özel bir sensör, yıkayıcının kapatılması sonrasında sileceğin belirli bir beklemeyle çalıştırılması ve durdurulmasını sağlar.

Soğuk aylarda, depoyu, düşük bir donma noktasına sahip özel bir antifirizli sıvıyla doldurun.

Ön cam fıskiyeleri



Su yeterli miktarda püskürtülmüyorsa, öncelikle cam suyu deposunda yeterli miktarda cam suyu olup olmadığını kontrol edin. Suyun zayıf püskürtülmesi fıskiyelerin tıkanmasından kaynaklanıyor olabilir. Gerekirse fıskiyeleri temizleyin.

SİLECEKLER

Araç aşağıdaki uzunluklarda sileceklerle donatılmıştır:
- Sürücü tarafı: 550 - 650 mm;
- Yolcu tarafı: 550 mm. Silecek lastiklerini değiştirmek için aşağıdaki adımları izleyin:

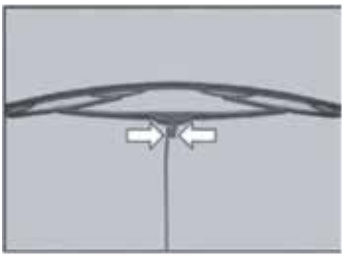

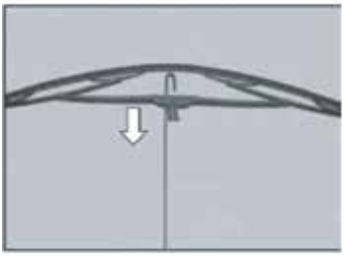



- Silecek kolunu çekerek camdan uzaklaştırın ve silecek lastiğini kola dik konumda tutun.

- Plastik kelepçelerin uçlarını oklarla gösterilen şekilde sıkıştırın.

- Lastiği kol boyunca ok yönünde kaydırarak çıkarın.

- Yukarıdaki adımları tersten uygulayarak yeni bir lastik yakın ve lastiğin kola doğru şekilde sabitlendiğinden emin olun.

Lastikleri, birkaç damla bulaşık deterjanı ilave edilmiş ılık suyla temizleyin. Lastiklerin cam ile temas eden yüzeyi kayganlık özelliğine sahiptir. Bu yüzeylerin basınçlı şekilde silinmesi kayganlığa zarar verebilir.

Temizlendikten sonra lastikler ön camda iz bırakıyorsa, lastikleri değiştirin.

⚠ DİKKAT!

Ön cam sileceğini asla kaput açıkken çalıştırmayın; aksi takdirde kaput boyası ve silecek kolu zarar görür.

ARACIN KORUNMASI

Aracın yıkanması
Aracın düzenli olarak yıkanması, aracı zararlı çevresel etkilerden korumak için gerekli önlemlerden biridir.

Tuz, yol ve sanayi tozu, yapışmış haşereler, kuş pisliği vs. aracın üzerinde ne kadar uzun süre kalırsa, boyanın yıpranması ve korozyon oluşumu o kadar hızlanır.
Kirin kurumasına müsaade etmeden, düşük basınçta bolca su püskürterek ve yumuşak bir sünger kullanarak aracı yıkamak iyi bir uygulamadır.

Toz ve kiri asla kuru temizlik malzemeleri ile gidermeye çalışmayın. Yaz aylarında aracı açık alanda ve gölgelik bir yerde yıkayın. Güneş ışığı altında veya bir seyahatin hemen ardından kaput hala sıcakken yıkamak boyanın kararmasına neden olabilir.
Aracı yıkarken, suyu motor bölmesindeki çıkarılabilir elektrik soketlerine veya elektrikli aksama ve kapı kilitlerine doğrultmayın.

Kış aylarında, aracı sıcak bir kapalı mekanda yıkadıktan sonra, dışarı çıkarmadan önce araç gövdesini silin; gövdenin ıslak yüzeyleri donarsa boya çatlayabilir. Kapı kilit göbeğini basınçlı hava uygulayarak kurutun ve tavsiye edilen yağlayıcı ile yağlayın (aşağıdaki tablolara bakın).

Zift lekeleri, yağ izleri, yapışmış haşereler vs. yıkama ile her zaman giderilemeyebilir. Ancak, bu kirleticiler (özellikle kuş pisliği) boyaya zarar verdiğinden, özel araç bakım ürünleri kullanılarak en kısa sürede giderilmeleri gerekir.
Yük kasasının kabinle birlikte yıkanması tavsiye edilir. Kasa boyası genellikle taşınan yüklerden dolayı hasar gördüğünden, hasarın vaktinde giderilmesi özel dikkat gerektirir.

Boya Bakımı
Boyayı düzenli olarak cilalamak, özelikle kış öncesinde, boyanın korunması için uygun bir yöntemdir. Cilanın oluşturduğu koruyucu tabaka, boya üzerinde pas lekelerine yol açan ince metal parçacıklar içeren sanayi tozunu boya tabakasından uzak tutar.

Boya matlaştığında parlatmak gerekir ve koruyucu cila arzu edilen ışıltıyı sağlamaya yeterlidir. Uygulanan patlatıcı malzeme herhangi bir koruyucu unsur içermiyorsa, buna ilaveten boyanın cilalanması da gerekir.

Küçük boya hasarları, çentikler ve çizikler, paslanmaya yol açmadan önce giderilmelidir.

Paslanma durumunda, pas iyice giderilmeli ve antipas uygulanıp ardından rötuş yapılmalıdır. Bu işlemlerin uzman bir yetkili servis merkezine yaptırılması tavsiye edilir.

Gövde altı, gövde eşikleri ve çamurluk davlumbazlarının korunması
Aracın alt kısmı kimyasal maddelere ve mekanik hasar karşı koruma altındadır.
Ancak, koruyucu tabaka zamanla hasar görebileceğinden, durumu düzenli olarak (tercihen kış ve ilkbahar öncesinde) kontrol edilmeli ve gerekirse onarılmalıdır.
Uzman servis merkezleri bu işlemlerin gerçekleştirilmesi için gereken koruyucu spreylere, teçhizata ve deneyime sahiptir.

Dış dikiz aynalarının temizliği
Aynaları, daima, herhangi bir cam temizleme ürününe batırılmış yumuşak bir bezle temizleyin. Aynayı parlatmayın ve aynalardaki buzu gidermek için ıspatula ve benzeri sert kazıyıcılar kullanmayın.

Dış lambaların temizliği
Farlar, sinyal lambaları ve arka lambaların camları ve çerçeveleri plastiktir. Bu nedenle, toz ve kiri gidermek için asla yakıt vb. aktif kimyasal maddeler ve sıvılar kullanmayın ve fırça ve paçavralarla kuru temizleme yapmaktan kaçının.
Bu parçaları sadece bol miktarda suyla yıkayarak temizleyin.

Fitil Bakımı
Kapı ve cam fitilleri daima esnek ve iyi durumda olmalıdır. Fitiller, kış aylarında esnekliklerini muhafaza etmeleri için, zaman zaman kauçuk yağlayıcısı ile yağlanabilir.

Kumaş Döşemelerin Bakımı
Kumaş döşemeleri temizlemek için, özel deterjanlar, kuru bir sünger, yumuşak bir fırça ve/veya elektrikli süpürge kullanın.

İç Döşemelerin Bakımı
İç döşemeler özel deterjan kullanılarak nemli bez veya nemli süngerle temizlenmelidir.

Direksiyon Simidinin Bakımı
Direksiyon simidine aşındırıcı sıvılar (örneğin mineral veya kozmetik yağlar, çözücüler vs.) temas ettirmekten kaçının. Bu maddeler direksiyon simidinin zarar görmesine neden olabilir. Direksiyon simidine bu gibi maddelerin temas etmesi halinde, derhal silerek temizleyin.

Parlatıcı ürünler kullanmayın. Bu gibi ürünler yüzey malzemesinde solma, buruşma, çatlama ve soyulmaya yol açar.

Temizlemek için, direksiyon simidinin yüzeyini temiz suyla veya nötr (asitsiz) tercihen arap sabunu çözeltisiyle nemlendirilmiş temiz bir yumuşak bezle silin.

Emniyet Kemeri Bakımı

- Yapışan kirler yumuşak bir fırçayla giderilmeli ve kemer hafif sabun çözeltisi ile temizlenmelidir.
- Kemeri asla ütülemeyin.
- Sargılı kemerler temizlendiğinde, kemer sarılmadan önce tamamen kuru olmalıdır; aksi takdirde sargı kırılabilir.
- Emniyet kemerlerinin kimyasallarla temizlenmesi yasaktır; kemer ve diğer aksam aşındırıcı kimyasallardan, çözücülerden ve keskin cisimlerden korunmalıdır. Bu maddeler kumaşa zarar verebilir ve kumaşı zayıflatabilir.
- Emniyet kemeri tokalarına ve tokalardaki aralıklara yabancı cisimler ve sıvılar girmesine izin verilmemelidir; aksi takdirde kemer ve tokaların işlevselliği olumsuz etkilenebilir.

SIVILAR VE KAPASİTELER

DİKKAT!

Bu kılavuzda belirtilen sınıflar haricindeki yakıt, yağ, hidrolik ve sıvıları asla kullanmayın.

Yakıt Deposu

Yakıt Depo Kapasitesi	
Metal Depo: 64L	
Plastik Depo: 80 L	
Dizel Motorlu Araç	GOST 32511- 2013 (EN 590:2009) standardını karşılayan EURO sınıfı dizel yakıt - "Yakıt İkmali" bölümüne bakın.

Motor Yağlama Sistemi

Motor yağlama sistemi kapasitesi	Motor yağı SAE sınıfı
	0W-30 (-30 ila +20°C)
	0W-40 (-30 ila +35°C)
	5W-40 (-25 ila +35°C)
	10W-40 (-20 ila +40°C)
	15W-40 (-15 ila +45°C)
ISF2.8: 5L	API'ya göre kalite sınıfı: minimum
(ISF2.8s5161P: 6,5L;	ISF2.8s5129P, ISF2.8s5161P ve ISF2.8s5F148 motorlar için CJ-4
(ISF2.8s5F148: 6,5L) F2.8 5.5 L	ISF2.8s4129P ve ISF2.8s4R148 için CI-4
Evotech: 4,5L	API'ya göre kalite sınıfı: SN veya üzeri

DİKKAT!

Evotech motor için, ACEA kalite sınıfı sadece Al/Bl veya A5/B5 olan motor yağlarını kullanmayın; belirli çalışma koşullarında motor ve katalizörün arızalanmasına neden olabilir.

Vites Kutusu

Kutu kapasitesi	Kutu kapasitesi
Yakıt Depo Kapasitesi 80 L	Lukoil TM-4 SAE 75W-90, API GL-4 Muadil Yağlar Lukoil TM-5 SAE 85W-90, API GL-5 veya Super T-3 (TM-5) veya Devon Super T SAE 85W-90 , API GL-5 yağı −25° C to +40° C arası sıcaklıklar için Lukoil TM-5 SAE 75W-90, API GL-5 yağı-40° C to +25° C arası sicaklıklar için Lukoil TM-4 oil SAE 75W-90, API GL-4

Arka Köprü

Arka Köprü Kapasitesi 3L	Lukoil TM-5 SAE 85W-90, API GL-5 yağı (TU 38.601-07-23-2002) −25°C to +40°C arası sıcaklıklar için. Muadil Yağlar Super T-3 (TM-5) SAE 85W-90, API GL-5 (TU 38.301-19-62-2001) veya Devon Super T SAE 85W-90, API GL-5 (TU 0253-035-00219158-99). Lukoil TM-5 −40°C to +25°C arası sicaklıklar için SAE 75W-90 (TU 38.601-07-23-2002)

Hidrolik Direksiyon Sistemi

Hidrolik sistem kapasitesi 1,2L	**- 30°C to +40°C Arası sıcaklıklar için** – automatic transmission yağı - Lukoil ATF, automatic transmission yağı - Lukoil ATF, TU 0253-030-00148599-2005 (üretici: JSC LUKOIL), veya, – Rosneft Kinetic ATF IID liquid according to STO 44918199-101-2017 (üretici: RN-Lubricant OOO), veya, – automatic transmission yağı DEXRON III (üretici: Mobil, Texaco, Castrol, ESSO), veya, – automatic transmission yağı Shell Spirax S4 ATF HDX, GM Dexron III G (üretici: Shell), veya, – ATF +4 automatic transmission yağı (üretici: Mobil, Texaco, Castrol, ESSO), veya, – hydraulic yağı Shell Spirax S2 ATF AX (üretici: Shell), veya, – hydraulic yağı Fuchs Titan ATF 4000 (üretici: Fuchs), veya, – hydraulic yağı Fuchs Titan ATF 3000 (üretici: Fuchs), veya, – hydraulic yağı Total FLUIDE ATX (üretici: Total), veya, – hydraulic yağı Mobil ATF 220 (üretici: Mobil). **- 40°C to +40°C Arası sicaklıklar için.** – Pentosin CHF 11S hydraulic fluid (üretici: Pentosin).

Fren Sistemi ve Debriyaj Hidrolik Sistemi

Sistem kapasitesi: – 785 cm³ (ABS'siz araçlar için)	ROSDOT, Lukoil DOT 4 fren hidroliği veya SAE J 1703 standardını karşılayan fren hidrolikleri
– 845 cm³ (ABS'li araçlar için)	

Motor Soğutma Sistemi

Soğutma sistemi kapasitesi:	
– 12,0L (ISF2.8 veya F2.8 motorlu ve tek ısıtıcılı araçlar için)	Cool Stream Premium soğutma sıvısı veya ASTM D 4985 standardını karşılayan soğutma sıvıları
– 13,0L (ISF2.8 veya F2.8 motorlu ve tek ısıtıcılı araçlar için)	
– 13,0L (dizel motorlu ve iki ısıtıcılı araçlar için)	

AdBlue Deposu

Depo kapasitesi -16L (F2.8 motorlu açık kasa kamyonetler için) -15 L (F2.8 motorlu panelvanlar için)	AUS 32 sıvısı (AdBlue) GOST R ISO 22241-1-2012 (ISO 22241 veya DIN 70070)

Ön Cam Suyu Deposu

Ön cam suyu deposu kapasitesi 4,8L	Sıfırın üzerindeki ortam sıcaklıkları için, temiz içme suyu Sıfırın altındaki ortam sıcaklıkları için, özel otomotiv cam suyu

Kabin Aksam ve Mekanizmaları

Kaput kilidi	Litol-24, LITA veya Ciatim 201 yağlayıcı
Kapı kilidi (göbek kamasını yağlayın veya gerekirse göbek geri getirme yayını yağlayın)	Oil VMGZ-60, araç kapı kilitleri için aerosol beyazı veya renksiz su geçirmez yağlayıcı (örneğin, LIQUI MOLY Turschloss-Pflege 7623).

DİKKAT!

Kullanılmış yakıt, yağ, hidrolik, yağlayıcı ve sıvıları ve kaplarını yağ ürünü toplama merkezlerine teslim edin.



TAKIMLAR VE AKSESUARLAR



Yolcu tarafındaki basamak bölümünde, kapaklı özel bir muhafaza içerisinde yer alan bir takım seti ve kriko mevcuttur.

Araç; S 14 jant kapakları için S 27 bijon anahtarı, bir lokma kolu, bir hidrolik kriko ve bir mapa içeren bir takım ve aksesuar setine sahiptir.

Panelvanlar stepne tutucu için ilave bir özel anahtara da sahiptir.
Araç opsiyonel olarak bir yangın söndürücü ile teçhiz edilebilir.

STEPNE

DİKKAT!

Stepne sabitlenmemiş veya gevşek durumdayken aracı asla sürmeyin.

Kamyonetler

Kamyonetlerin stepnesi yük kasasının arka tarafında veya kabinin arkasında yer alır (versiyona bağlı olarak).

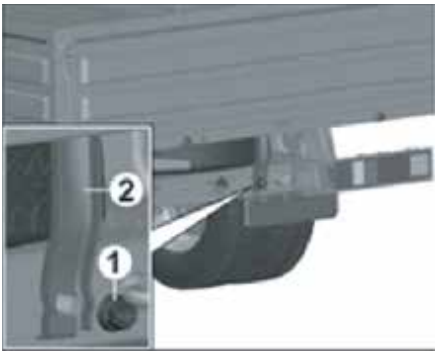

Yük kasasının arka tarafında yer alan stepne, şasi kirişlerine monte edilmiş braketler tarafından tutulur ve şasinin arka traversindeki bir klips tarafından sabitlenir. Stepneyi çıkarmak için, öncelikle stepneyi klipse (2) bağlayan somunu (1) sökün ve ardından stepneyi çıkarın.

Kabinin arkasında yer alan stepne, bir tutucuya monte edilmiştir. Stepneyi çıkarmak için, tutucuyu (2) şasi kirişine bağlayan somunu (1) sökün, stepneyi tutucu ile birlikte indirin ve ardında stepneyi tutucuya (2) bağlaya iki somunu (3) sökün.

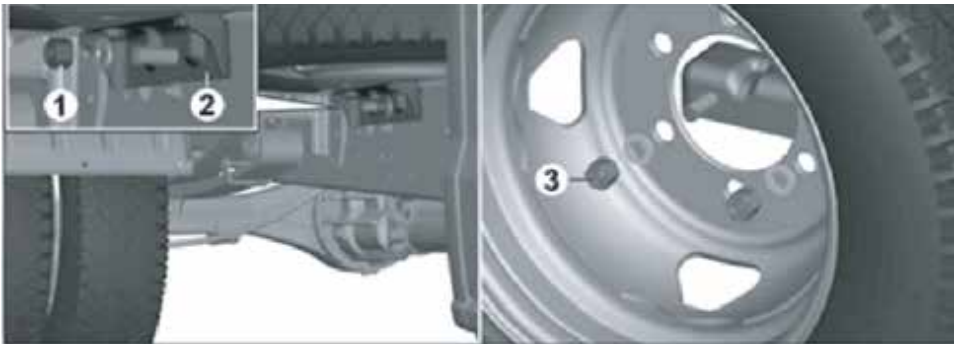

Panelvanlar



Stepne arka çıkıntıdadır ve bir vinç halatıyla araç şasisine bağlanmıştır.
Stepneyi çıkarmak için, zeminden tapayı (1) sökün, özel anahtarı (2) vinç mekanizması miline şekilde gösterildiği gibi sokun ve bir anahtar ve lokma kolu kullanarak saatin tersi yönde çevirin.

Stepneyi indirdikten sonra anahtarı sonuna kadar çevirmeye devam edin ve aynı zamanda stepneyi aracın altından çekin ve bu esnada vinç halatını sürekli olarak en az 2,5 kg kuvvetle gergin tutun.

Stepneyi çıkarmak için, emniyet telinin somununu (3) stepne braketi saplamasından elinizle sökün ve stepnenin kenarını kaldırdıktan sonra braketi tekerlek diskinin orta deliğinden şekilde gösterildiği gibi çıkarın.

Stepneyi yerine takmak için bu adımlar tersten uygulayın ve vinç halatını daima en az 2,5 kg kuvvetle gergin tutmayı ve stepneyi yatay konumda tutmayı unutmayın ve 37 Nm torku aşmayın (lokma kolunun kenarına yaklaşık 9,5 kg kuvvet uygulanır).

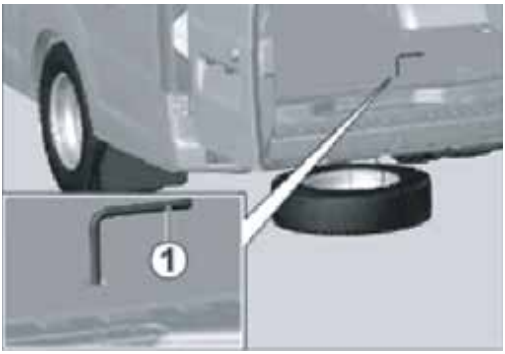

Panelvanların bazı versiyonlarında, takım seti ile birlikte gelen ve stepneyi sökmek için kullanılan L şekilli özel bir anahtar mevcuttur.

Anahtarı elinizle çevirin ve herhangi bir takım veya aygıt kullanmayın.

Sıkma sırasında 37 Nm torku aşmayın (anahtarın ucuna 29 kg kuvvet uygulanır).

TEKERLEK DEĞİŞİMİ

UYARI!

Yalnızca kriko ile kaldırılmış bir aracın altında çalışmak yasaktır.



Tekerlek değiştirmek için aşağıdaki adımları izleyin:
- Aracınızı sert ve düz bir zemine çekin.
- El frenini çekin ve etkinliğinden emin olun.
- Sökülecek tekerleğin karşı tarafındaki tekerleklerin altına takozlar yerleştirin.
- Sökülecek tekerleğin bijon somunlarını gevşetin.
- Krikoyu ön tekerleğin yakınından şasinin altına (ön tekerleklerden biri değiştirilecekse) veya merdivenin ve sökülecek tekerleğin yanındaki merdivenin yakınından amortisörün en alt plakasının altına uygulayın.

Tekerlek yerden kaldırılırken, kriko ayağının altına bir çubuk veya kalas yerleştirilmesi tavsiye edilir.
- Kriko kolunu işleterek aracı kaldırın ve tekerleğin yerden kesilmesini sağlayın.



- Bijon somunlarını sökün ve tekerleği ve bijon somunlarını değiştirin.
- Aracı indirin.
-Bijon somunlarını 30-38 kgfm'ye sıkın ve tekerleklerden takozları alın. Somunları dairesel düzende değil, şekildeki örnekte gösterildiği gibi çapraz düzende sıkın.
- Basıncın normal olduğundan emin olun. Kriko kullanım talimatları kriko kullanım kılavuzunda mevcuttur.

DİKKAT!

İlk 100 km'nin ardından veya tekerlek değişiminden (sökme-takma) 50 km sonra veya uzun yol öncesinde, bijon somunlarını kontrol edin ve gerekirse 30-38 kgfm'ye sıkın.

UYARI!

Bijon somunlarının doğru sıkılmaması trafik kazalarına neden olabilir.

DİKKAT!

Bir aracı çekerken, hareket etmeden önce stepnenin lastik basıncını kontrol edin ve stepne montajını sıkılaştırın.

ARAÇ ÇEKME

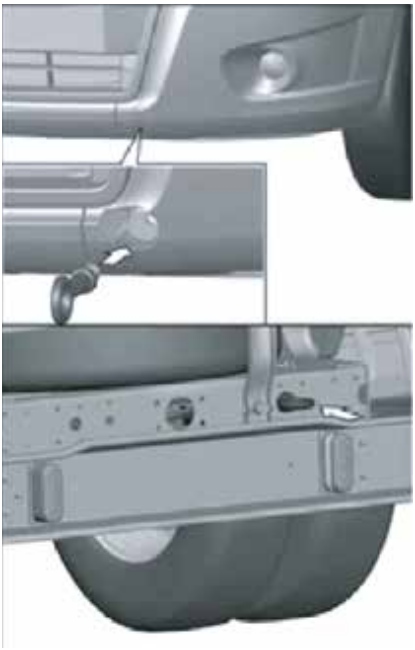

Şasinin ön kirişlerinde kaynaklı bir braket vardır. Saplanmış bir aracı çekerken veya kurtarırken, sol braketteki kaynaklı manşona mapayı vidalayın ve halat veya zinciri mapaya bağlayın (mapa araçtadır).
Kamyonetlerde, araç çekmek için kullanılan mapa arka şasi traversine takılıdır.

Araç çekmek için aşağıdaki adımları izleyin:
- Çekme halatını emniyetli bir şekilde araçlara bağlayın.
- Çekilecek aracın dörtlü flaşör lambalarını yakın.
- Aracın yönlendirilebilmesi için, direksiyon kilidini devreden çıkarın.
- Trafik kurallarının gerektirdiği tüm önlemleri alın ve yasal şartları yerine getirin.

Araç çekerken, çekici aracın sürücüsü yavaş bir kalkış yapmalı ve aracı sarsmadan ve yüksek hızlardan kaçınarak düzgün bir şekilde sürmelidir; çekilen aracın sürücüsü ilse halatın daima gergin olmasını sağlamalıdır.

Motor çalışmıyorken fren ve direksiyon servolarının çalışmayacağını ve dolayısıyla fren pedalına ve direksiyon simidine normalden daha fazla kuvvet uygulamak gerekeceğini unutmayın.

İki tekerlek havada olarak gerçekleştirilen çekme işlemlerinde, şanzıman hasarından kaçınmak için, şaft flanşını mahruti flanşından ayırın ve şaftın ayrılan ucunu ahşap bir ara parça vasıtasıyla el fren teli braketinin traversine sabitleyin.

YÜK TAŞIMA

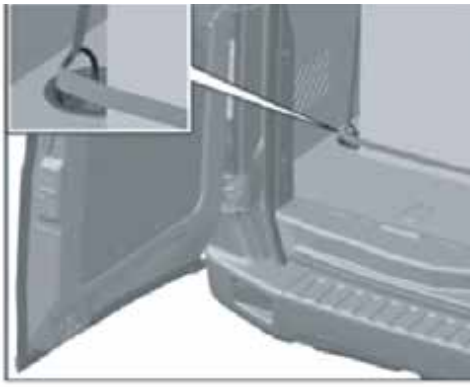

Panelvanlarda, yük bölmesindeki yükü sabitlemek ve hareket etmesini önlemek için kullanılan bağlama halkaları vardır.

Araçlarda, yük bölmesinin büyüklüğüne bağlı olarak, 6 ila 10 adet bağlama halkası mevcuttur.

Yükü, araç ekseni boyunca karşılıklı olarak yer alan bağlama halkalarını kullanarak sabitleyin.

Yükü sabitlemek için kullanılan her bir bağlama halkası için fabrikanın belirlediği "izin verilen maksimum kuvvet" değeri 300 kgf 'dir (3 kN). Yük bağlanırken, bağlama halkalarına uygulanan kuvvetin izin verilen değeri aşmamasını sağlamak sürücünün sorumluluğudur.

DİKKAT!

Ön ve/veya arka aksı asla aşırı yüklemeyin ve ağır yükleri yerleştirirken aşırı yükleme olmamasına özellikle dikkat edin.

DİKKAT!

Halkalara uygulanan kuvvet münferit olarak 300 kgf'yi aşmamalıdır; aksi takdirde halka kırılabilir ve gövdede deformasyon oluşabilir. Yükü askılarla ve gergi mekanizmalarıyla sabitlerken, bağlama halkalarının deforme olmasına izin vermeyin.

AKÜNÜN SÖKÜLÜP TAKILMASI

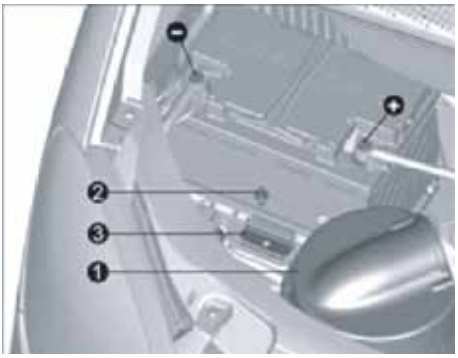

Akü kutup başı bağlantılarının sökülme sırası: Önce eksi kutup başını, sonra artı kutup başını sökün. Aküyü sökmek için aşağıdaki adımları izleyin:

- Hava filtre kapağını (1) sökün ve bir kenara çekin.
- Cıvatayı (2) ve ardından akü mesnedini (3) sökün.
- Aküyü yuvasından çıkarın.

Değişim için, aynı tipte ve kapasitede bir akü kullanın.
Aküyü takmak için, sökme adımlarını tersten uygulayın.

DİKKAT!

Kablolar akü kutup başlarına doğru şekilde bağlanmalıdır. Aküyü ters bağlamayın. Aksi halde ciddi hasarlanmalara neden olacaktır.

Aküyü takarken, önce artı kabloyu artı kutup başına bağlayın, sonra eksi kabloyu eksi kutup başına bağlayın. Kutup başlarına PVK gres veya katı gres uygulayın.

AKÜ TAKVİYESİ ALARAK ÇALIŞTIRMA

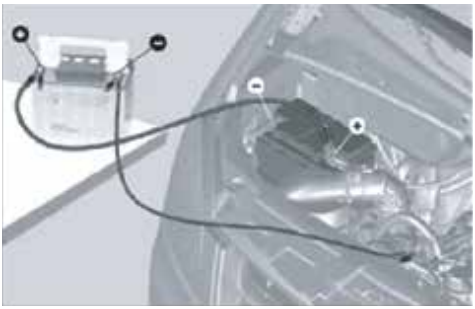

Akünüzün boşalması halinde, motoru başka bir aracın aküsünden takviye ile çalıştırmak mümkündür. Ancak, her iki akünün nominal gerilimleri aynı (12 V) ve kapasiteleri de (Ah) yaklaşık olarak aynı olmalıdır. Takviye kabloları yeterli ölçülerde olmalıdır.
Aşağıdaki talimatlara eksiksiz olarak uyulmalıdır. - Aküler patlayıcı gazlar salınımlar, bu gazlar oldukça güçlü bir sülfürik asit içerir ve kısa devre durumunda çarpılmaya yol açabilir; dolayısıyla doğru işlemler yapılmadığı takdirde tehlike teşkil eder. Kısa devre ayrıca her iki aracın elektrikli aksamında arızaya yol açabilir.

Akülerle ilgili işlemler sırasında:
• Çıplak uzuvlarınız ve gözlerinizi elektrolitten koruyun; koruyucu gözlük ve eldiven takın.
• Motoru çalıştırırken akünün üzerine eğilmeyin.
• Takviye yapılacak akünün kutup başı kablolarını sökmeyin.
• İhtiyacınız olmayan elektrikli donanımların tamamını kapatın.
• Bağlantı kablolarının kelepçelerinin birbirine temas etmediğinden emin olun. Takviye kablolarının kelepçelerini aşağıdaki gibi bağlayın:
• Birinci takviye kablosunun penslerinden birini, takviye eden akünün artı (+) kutup başına bağlayın.
• Kablonun diğer pensini de boşalmış akünün artı (+) kutup başına bağlayın.
• İkinci takviye kablosunun penslerinden birini, takviye eden akünün eksi (-) kutup başına bağlayın.
• İkinci takviye kablonun pensini ise şekilde gösterildiği gibi aküsü boşalmış motorun kaldırma halkasına bağlayın. Bağlantı kablolarını motorun dönen (Alternatör, Su ve Yakıt Pompası ve kayişler) aksamlarına temas etmeyecek şekilde konumlandırın.
• Motorun Çalıştırılması bölümünde açıklanan talimatları izleyerek motorunuzu çalıştırın.
Takviye alınan aracın motoru stop konumunda olmalıdır.
Bağlantı adımlarını tersten uygulayarak takviye kablolarını dikkatli bir şekilde sökün.

⚠ DİKKAT!

Takviye kablosunun pensini, boşalmış akünün eksi kutup başına kesinlikle bağlamayın. Kıvılcımlar akünün saldığı patlayıcı gazları tutuşturabilir.

SİGORTA VE RÖLELER

Motor bölmesindeki güç sigortarı kutusu
Bu blok kaput altında, ön sacın sağ tarafındadır.
Sigortalara ulaşmak için, kapağın kenarlarındaki plastik tırnaklara bastırın ve kapağı çıkarın.

Yanmış sigortayı çekip çıkarın, korunan (sigortalı) devreyi kontrol edin ve aynı nominal akım değerine sahip yeni bir sigorta takın (sigorta bloğu kapağında yedek sigortalar mevcuttur).

Bıçaklı tip bir sigortayı değiştirdikten sonra tespit somununu 5,5 - 7,8 Nm'ye sıkın.

Dizel araçlar



Sigortalı

1. 150A	Emme hava ısıtıcı
2. 90A	Aracın genel artı devresi
3. 90A	Yedek
4. 30A	Motor Kumanda Sistemi

Benzinli Araçlar

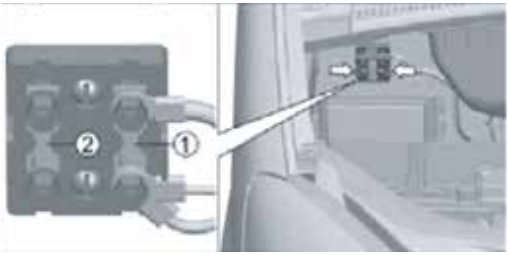

Sigortalı Devreler

1. 90A	Aracın genel artı devresi
2. 60A	Yedek

Motor bölmesindeki sigorta ve röle kutusu
Bu blok kaput altında, ön sacın üst uzantısının sol tarafındadır.



Sigorta ve rölelere ulaşmak için:
• Kapağın sol tarafındaki tırnağa bastırın ve kapağı çıkarın.
• Arızalı sigortayı cımbızla çekip çıkarın.
• Korunan devrelerdeki arızaları giderin.
• Yeni bir sigorta takın.
• Kapağı tam olarak kapatın. Mandal kilitlenmelidir.

Korumalı Devreler

F1	15A	Sis farı rölesi
F2	10A	Stop lambaları (benzinli veya ISF2.8 veya F2.8 motorlu araçlar)
F3	20A	Korna rölesi (ISF2 8 motorlu kamyonetler)
F4	25A	Yakıt ön ısıtıcı rölesi (dizel araçlar)
F5	25A	Soğutma sıvısı ısıtıcısı (dizel araçlar)
F6	25A	Kontak (ISF2.8 veya F2.8 motorlu kamyonetler)

F7	25A	ABS Fren Sistemi
F8	25A	Klima Fanı
F9	10A	Kısa Farlar (sol far, halojen farlı araçlar)
	-	Yedek (LED farlı araçlar)
F10	10A	Kısa Farlar (sağ far, halojen farlı araçlar)
	10A	Kısa Farlar (LED farlı araç)
F11	10A	Uzun Farlar (sol far, halojen farlı araçlar)
	5A	Uzun Farlar (sol far,LED farlı araçlar)
F12	10A	Uzun Farlar (sağ far, halojen farlı araçlar)
	5A	Uzun Farlar (sağ far, LED farlı araçlar)
F13	10A	Park Lambaları (sol) (ISF2.8 motorlu)
	7,5A	Park Lambaları (sol)) (F2.8 motorlu)
F14	10A	Park Lambaları (sağ) (ISF2.8 motorlu)
	5A	Park Lambaları (sağ)) (F2.8 motorlu)
F15	10A	Reverse light (vehicle with gasoline engine or with ISF2.8 engine)
	7,5A	Geri Vites Lambası (F2.8 motorlu)
F16	10A	Klima Kompresörü
F17	40A	Kalorifer
F18	40A	ABS Fren Sistemi
F19	40A	Gösterge paneli ve Kontak

Röleler

K1	Klima kompresörü rölesi
K2	Marş emniyet rölesi (ISF2.8 veya F2.8 motorlu araçlar)
K3	Korna rölesi (ISF2.8 motorlu Kamyonetler)
K4	Sis farı rölesi
K5	Uzun far rölesi
K6	Kısa far rölesi
K7	Klima fan rölesi
K8	Ön cam silecek lastiği park rölesi
K9	Park Lambaları (sağ)) (F2.8 motorlu)
	Ana röle (benzinli araçlar)
K10	Marş rölesi (ISF2.8 veya F2.8 motorlu araçlar)

AMPUL DEĞİŞİMİ

DİKKAT!

Yeni uzun ve kısa halojen farların ampulleri ve sis farı ampullerine çıplak ve kirli ellerle asla dokunmayın.

Far ampulünün değiştirilmesi
Far ampullerine motor bölmesinden ulaşılabilir.

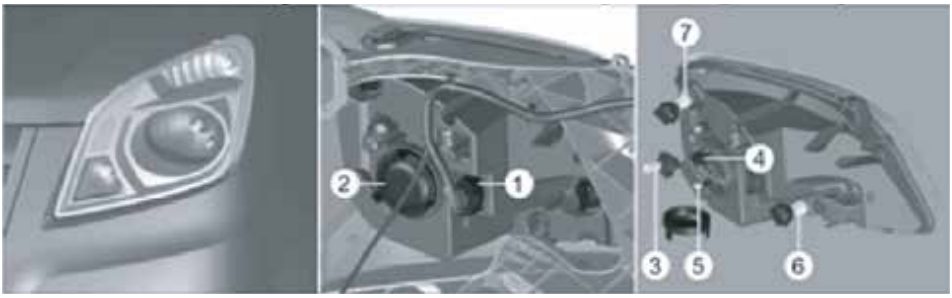

Ampulleri değiştirmek için aşağıdaki adımları izleyin:
• Tüm lambaları kapatın.
• Elektrik soketini (1) çıkarın.
Ampulü aşağıdaki gibi çıkarın:
• Uzun/kısa far (3): Değiştirilecek ampulün duyundan kapağı (2) sökün, elektrik soketini (4) çıkarın, yaylı kolu aşağıya doğru bastırarak reflektördeki tutuculardan çıkarın ve ardından ampulü çıkarın.
• Park lambası (5): Ampulü duydan kavrayın ve çekip çıkarın.
• Gündüz farları (6): Duyu çevirin ve ampulü çekip çıkarın.
• Sinyal lambaları (7): Duyu çevirin ve ampulü çekip çıkarın.

Sis farı ampulünün değiştirilmesi
Sis farı ampulüne tamponun altından ulaşılabilir.



Ampulü değiştirmek için aşağıdaki adımları izleyin:
• Elektrik soketini (1) çıkarın.
• Duyu çevirin ve ampul-duy grubunu (2) çekip çıkarın. Ampul ve duyu daima grup halinde değiştirin.



Yan sinyal lambası ampullerinin değiştirilmesi
Ampulü değiştirmek için aşağıdaki adımları izleyin:
• Camı (2) tutan vidayı (1) ve ardından camı sökün.
• Ampulü (3) çekip çıkarın.

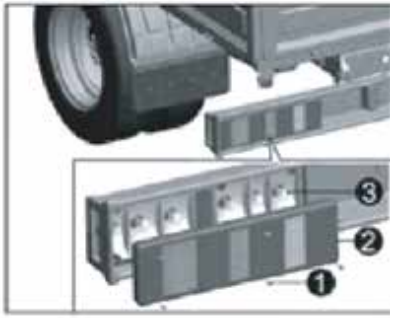

Arka lamba ampullerinin değiştirilmesi
Kamyonetler;
Ampulü değiştirmek için aşağıdaki adımları izleyin:
• Camı (2) tutan altı vidayı (1) ve ardından camı sökün.
• Ampulü (3) çekip çıkarın

Panelvanlar





Ampulü değiştirmek için aşağıdaki adımları izleyin:

• Lambayı gövdeye sabitleyen üç vidayı (1) sökün.

• Lambayı arkaya doğru çekerek üç perçinden ayırın.

• Duyu (2) çevirin ve ampul-duy grubunu çekip çıkarın.

Plaka lambası ampullerinin değiştirilmesi

Ampulleri değiştirmek için aşağıdaki adımları izleyin:

• Camı (2) tutan dört vidayı (1) ve ardından camı sökün.

ARAÇTA KULLANILAR AMPÜLLER

Function and location	Tip	Güç, W
Farlar (seçenek 1):		
Kısa / Uzun Farlar	H4	55+60
Park Lambaları	5W	5
Gündüz Farları	P21W	21
Sinyaller	PY21W	21
Farlar (seçenek 2):	LED	
Sis Lambaları	H11	55
Dönüş Yönü Lambaları	PY21W or LED	21 —
Arka Aydınlatma (kamyonetlerde):		
Sinyaller	P21W	21
Park lambaları	R10W	10
Stop (Fren) Lambaları	P21W	21
Geri Vites Lambası	P21W	21
Sis Lambaları	P21W	21
Arka Aydınlatma (panelvanlarda):		
Parklar/Stoplar	P21/5W	21/5
Sinyaller	PY21W	21
Geri Vites Lambası	P21W	21
Sis Lambaları	P21W	21
Plaka Lambaları	LED	
Çakmak ve Güç Prizi aydınlatması	A12-1,2	1,2
Flaşör düşmesi aydınlatması	A12-1,2	1,2
Yük Bölümü Tavan Aydınlatma	LEDs	
İlave Stop (Fren) Lambası	LEDs	

YÜK KASASINA TENTE İSKELETİ VE TENTE MONTAJI	
Tente iskeleti montajı için parça listesi:	
Ön tente köprüsü	2 adet
Orta tente köprüsü	1 adet
Sağ ön tente direği	1 adet
Sol ön tente direği	1 adet
Orta tente direği	2 adet
Sağ arka tente direği	1 adet
Sol arka tente direği	1 adet
Tente köprü kirişi	4 adet
Tente direk kirişi	4 adet
Ara tente köprüsü	2 adet
Köşebent	4 adet
Ayaklık	1 adet

Tente iskeleti montaj prosedürü

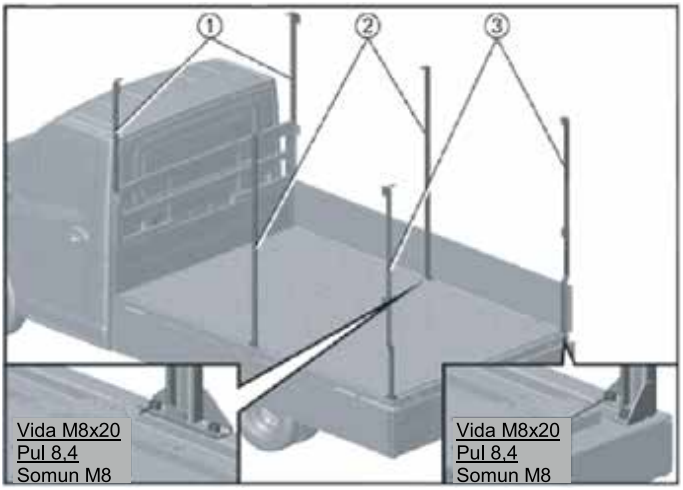

Ön tente direklerini (1) ön tarafta belirlenen yerlere takın.

Orta tente direklerini (2) takın ve ana gövdeye vidalarla sabitleyin.
Arka tente direklerini (3) takın ve ana gövdeye vidalarla sabitleyin.

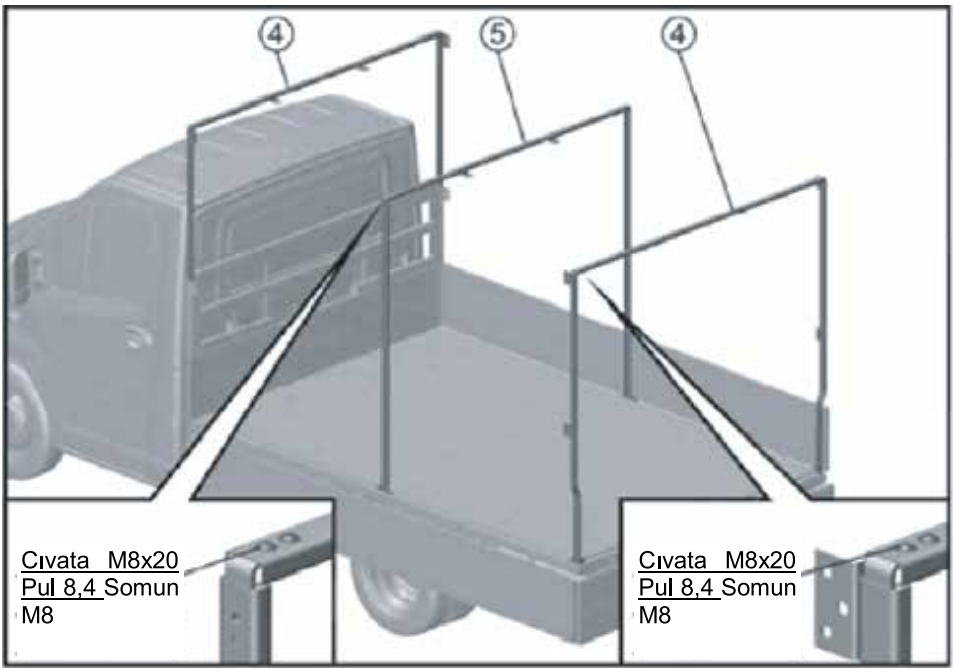

Ön tente köprüsünü (4) ön tente direklerine cıvatalarla bağlayın.
Orta tente köprüsünü (5) orta tente direklerine cıvatalarla bağlayın.
Ön tente köprüsünü (4) arka tente direklerine cıvatalarla bağlayın.

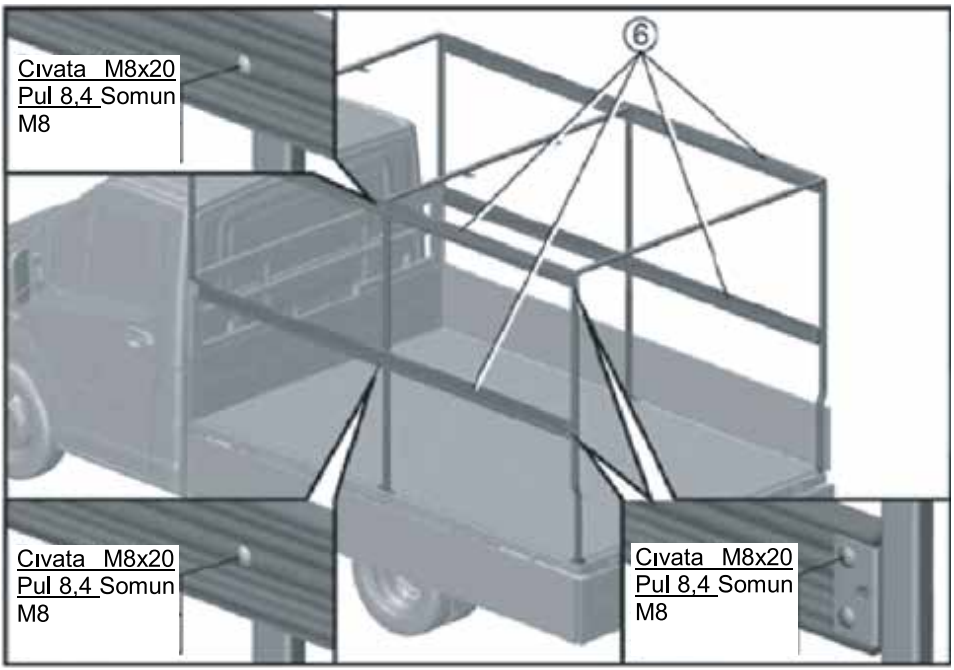

Tente direk kirişlerini (6) ön, arka ve orta direklerin braketlerine cıvatalarla bağlayın.

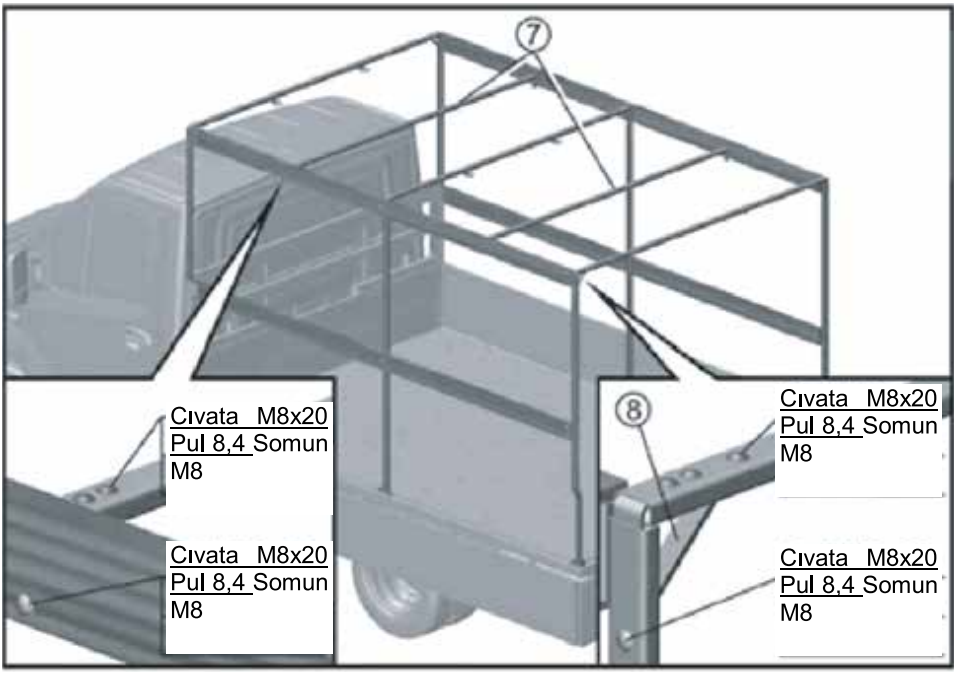

Tentenin ara köprülerini (7) cıvatalarla takın. Köşebentleri (8) ön ve arka tente direklerine ve ön ve arka köprülere cıvatalarla takın.

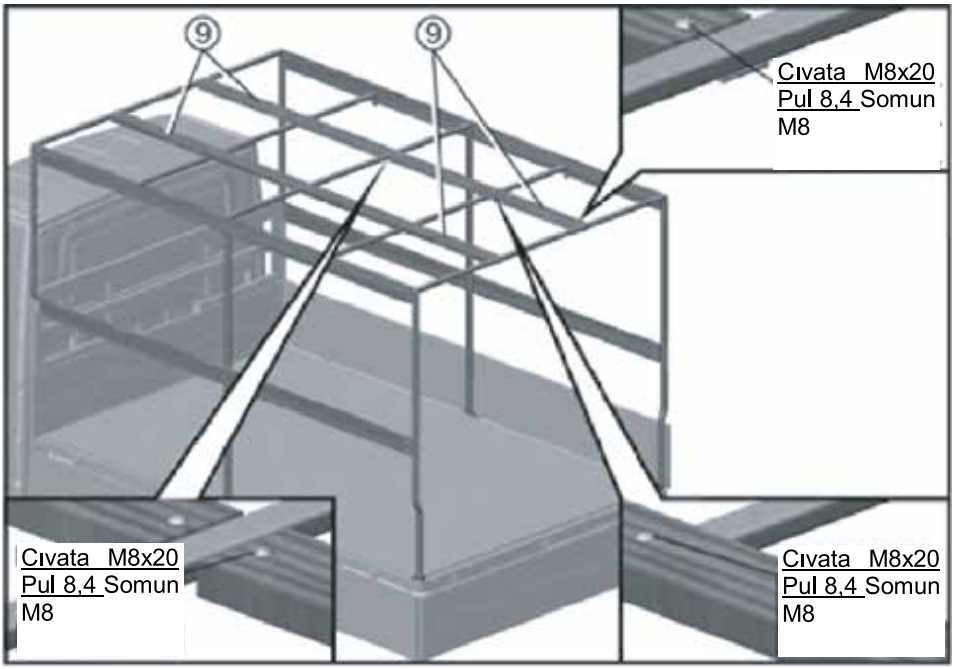

Tentenin köprü kirişlerini (9) cıvatalarla takın. Arka ve orta iskelet direklerine lastik takozları takın.

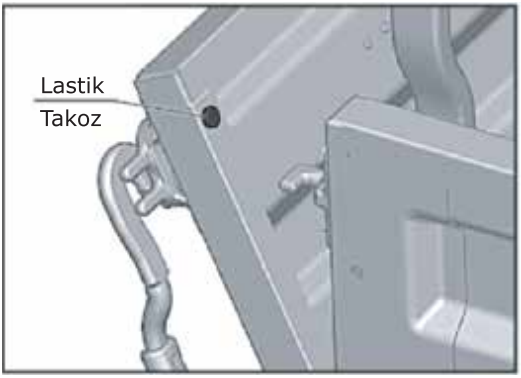

Arka köşe direklerine lastik takozları takın.

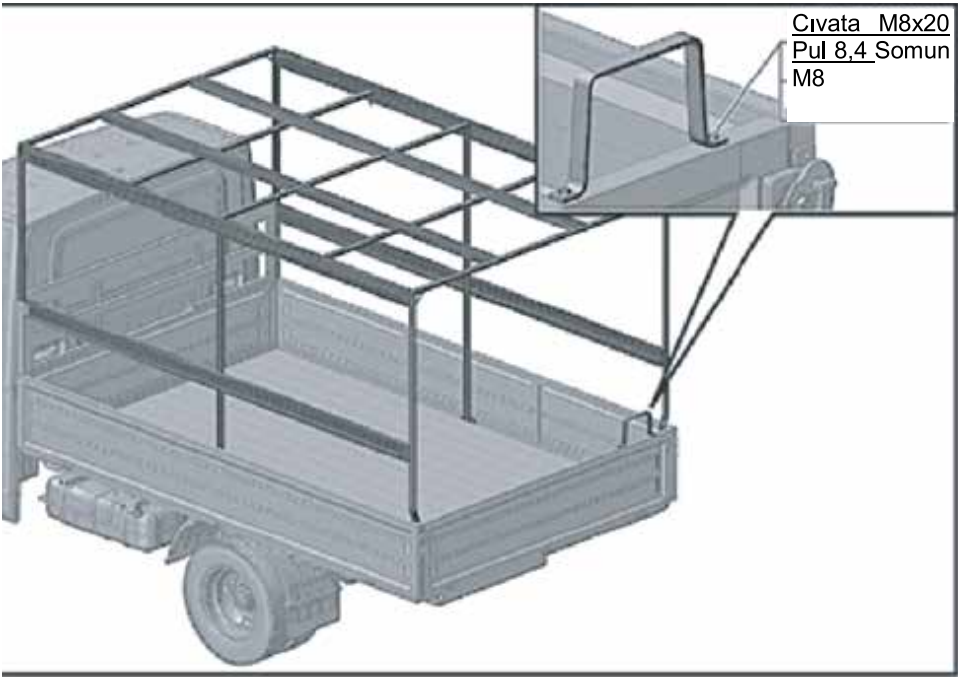

Ayaklığı kasanın arka tarafına takın ve cıvatalarla sabitleyin.

Tente parça listesi:	
Tente	1 adet
Bağlama halatı	1 adet
Yerleştirme kayışı	2 adet
Tentenin ön bağlama kayışı	2 adet
Tentenin yan bağlama kayışı	4 adet

Tente montaj prosedürü

Tente, bağlama halatı vasıtasıyla kasanın yan kısımlarına takılır. Tenteyi iskelete takın. Bağlama halatını ön köşebentlerden başlayarak takın. Halatı kasanın iç tarafından yönlendirerek köşebentlerden geçirin.

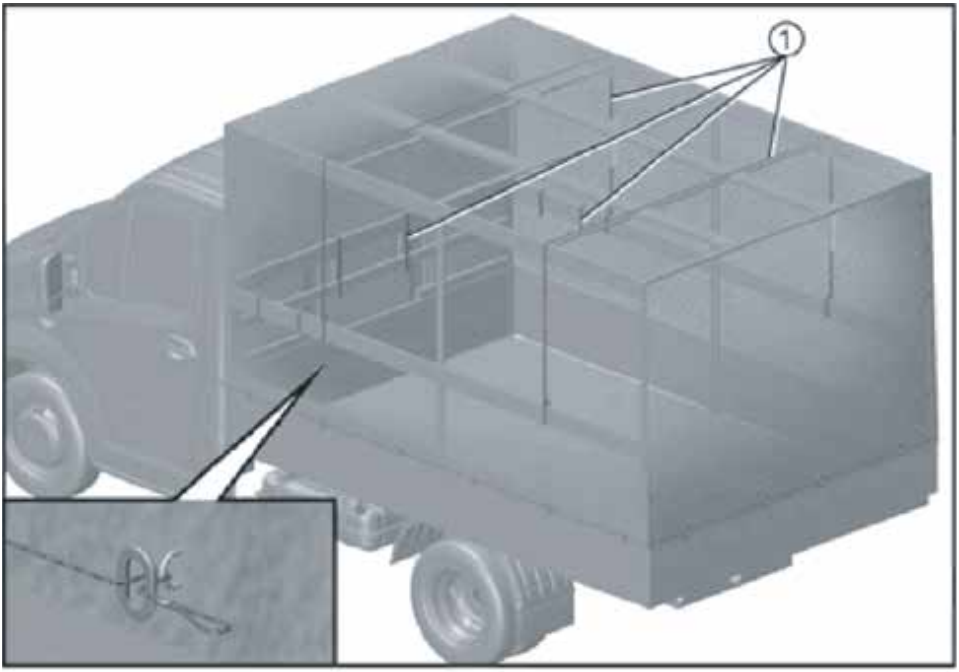

Tente bağlama halatını dışarıdan yönlendirerek tente açıklıklarının birinden geçirin, ardından ön köşebentten geçirin ve sonrasında tekrar tente açıklığından geçirin.

Tentenin şişme ve dalgalanmasını azaltmak için, tenteyi kasadaki kayışlarla tente iskeletine bağlayın.

UYARI!

Trafik güvenliği ve tente elemanlarının zarar görmesini önlemek amacıyla, araca monte edilen tentenin, kar, buz ve diğer yabancı cisimlerden temizlenmesi gerekmektedir.

DİKKAT!

Ortam sıcaklıkları düştüğünde, kasanın içinde kar birikmesine izin vermeyin; aksi takdirde kasanın kontrplak tabanı hasar görür.

KİMLİK NUMARALARI

Şasi numarası (VIN), kabin kimlik numarası, motor kimlik numarası ve isim levhası, özel araçların üretimi için harici şirketlere iletilen araç ve şasi verileri kapsamındadır.

Kamyonetlerin şasi numarası (VIN) sağ şasi kirişinde, arka makasın ön braketinin önündedir.

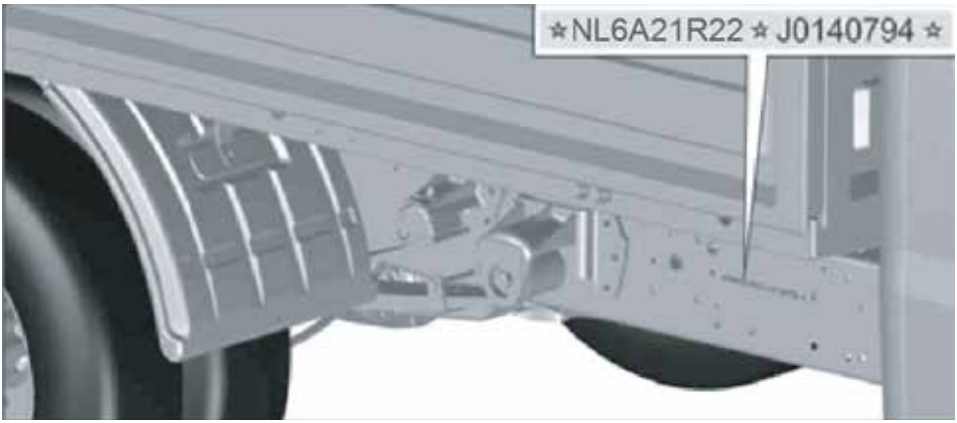

Panelvanların şasi numarası (VIN) kaput altında ön çerçevenin dış ön panelinde, sürücünün konumuna göre sağ taraftadır.



Örnek şasi numarası (VIN):
NL6A21R22, L0140794 - açıklaması aşağıdaki gibidir:
NL6: Uluslararası Üretici Kimliği; Tenax Otomotiv
A21R22: Araç versiyonu.
L: Model yılı (L - 2020, M - 2021, N - 2022);
0140794: Aracın seri numarası.

Model yılı, genel olarak, aynı tasarım özelliklerine sahip araçların üretildiği takvim yılına karşılık gelen bir dönemdir.



Kabin / panelvan kimlik numarası
kaput altında, ön dış panelde, sürücünün konumuna göre sol taraftadır.
Örnek kabin (gövde) numarası:
A21R22L0100125 - açıklaması aşağıdaki gibidir:
A21R22: Araç modeli veya kabin (gövde) modifikasyonu.
L: Model yılı kodu.
0100125: Kabin (gövde) seri numarası.

ISF2.8 motorların kimlik numarası silindir bloğunun sol tarafına vurulmuştur.
Örnek motor kimlik numarası:
ISF2.8s5161P XXXXXXXX - açıklaması aşağıdaki gibidir:
ISF2.8s5161P: Motor modeli.
XXXXXXXX: Motor seri numarası.



Motor kimlik numarası ayrıca külbütör kapağındaki motor isim levhasında da mevcuttur.



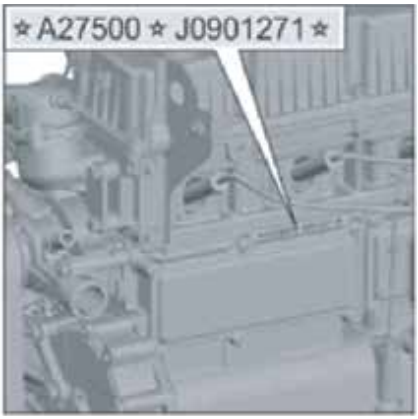

Evotech (A275) motorların kimlik numarası silindir bloğunun sol tarafına vurulmuştur.

Örnek motor kimlik numarası:
A27500 L0901271 - açıklaması:
A27500: Motor kodu; ilk dört karakter (A275) motor modelidir.

- L0901271: Sekiz karakterden (rakamlar ve harfler) oluşan motor numarası; birinci karakter (harf veya rakam) motorun üretim yılını, ikinci ve üçüncü karakterler üretim ayını, müteakip karakterler ise mevcut ayda üretilmiş olan motorun seri numarasını belirtir. Motorun üretim yılını belirtmek için aşağıdaki kodlar kullanılır: 2020 - L; 2021 - M, 2022 - N.



Motor versiyon tanımlaması Motor versiyon tanımlaması külbütör kapağındaki motor isim levhasındadır.

Şasi Plaketi sağ ön kapı yuvasının arka direği üzerindedir.



Araç verilerini içeren bir isim levhası örneği:
a - Şasi numarası
b - Brüt Araç Ağırlığı
c - Brüt Katar Ağırlığı
d - Brüt Ön Aks Ağırlığı
MOTOR
e - Brüt Arka Aks Ağırlığı
f- Motor modeli

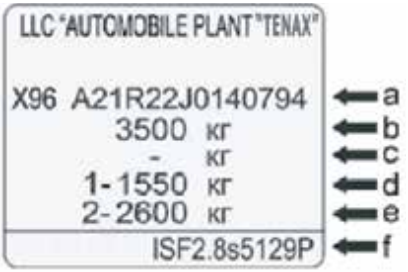

İsim levhasındaki kimlik numarası şasideki kimlik numarasıyla aynı olmalı ve motor modeli motor üzerinde belirtilen modelle örtüşmelidir.

Üretici etiketinin yanında, belirli bir serideki tüm araç modifikasyonları ile ilgili uluslararası sertifikalara (resim onaylara) ilişkin bilgileri içeren özel bir levha yer alır.

Her bir araçla birlikte, sadece ilgili araç ve motor versiyonu için geçerli olan sertifikalar verilir.

GERİ DÖNÜŞÜM

Araç, insan sağlığına ve çevreye zararlı herhangi bir madde içermez.
Araç bertaraf edilecekse, pasif güvenlik sistemi bir TENAX yetkili servisi tarafından parçalarına ayrılmalıdır.

Ömrünü tamamlamış bir araç bertaraf edilirken:
- Karterde, güç aktarma organlarında ve direksiyon hidrolik sistemindeki yağ / hidrolik tahliye edilmeli ve gerekirse geri kazanım için uygun bir tesise gönderilmelidir. Klima sistemindeki gaz alınmalıdır.

- Soğutma sistemindeki soğutma sıvısı tahliye edilmeli ve bu amaç için ayrılmış kaplara doldurulmalıdır.

- Araç bütünüyle parçalara ayrılmalı, parçalar çelik, dökme demir, alüminyum, demirsiz metal, değerli metal, kauçuk ve plastik olmak üzere sınıflandırılmalı ve gerekirse geri dönüşüm için uygun bir tesise gönderilmelidir.

Aracın bakım ve onarımı sırasında, değiştirilecek olan parçalar ve parça grupları / üniteler geri kazanım için uygun bir tesise gönderilmeli; ancak öncesinde parça grupları / üniteler parçalara ayrılmalı ve malzeme tipine göre sınıflandırılmalıdır.

Aküler ve yağ filtreleri ilgili toplama tesislerine teslim edilmelidir.



TEMEL BOYUTLAR

A.21R22 ve A21R23 Araçlar



A=1610 mm (çelik yük kasalı araç için);
A=1570 mm (alüminyum yük kasalı araç için);
B=2066 mm (çelik yük kasalı araç için);
B=2160 mm (büyük çelik yük kasalı araç için);
B=2159 mm (alüminyum yük kasalı araç için)

A21R32, A21R33 ve C41R92 Araçlar



A=2089 mm (çelik yük kasalı araç için);
A=2049 mm (alüminyum yük kasalı araç için);
B=2140 mm (A21R32, A21R33);
B=2170 mm (C41R92);
C=2066 mm (çelik yük kasalı araç için);
C=2160 mm (büyük çelik yük kasalı araç için);
C=2050 mm (alüminyum yük kasalı araç için)

A22R22 ve A22R23 Araçlar

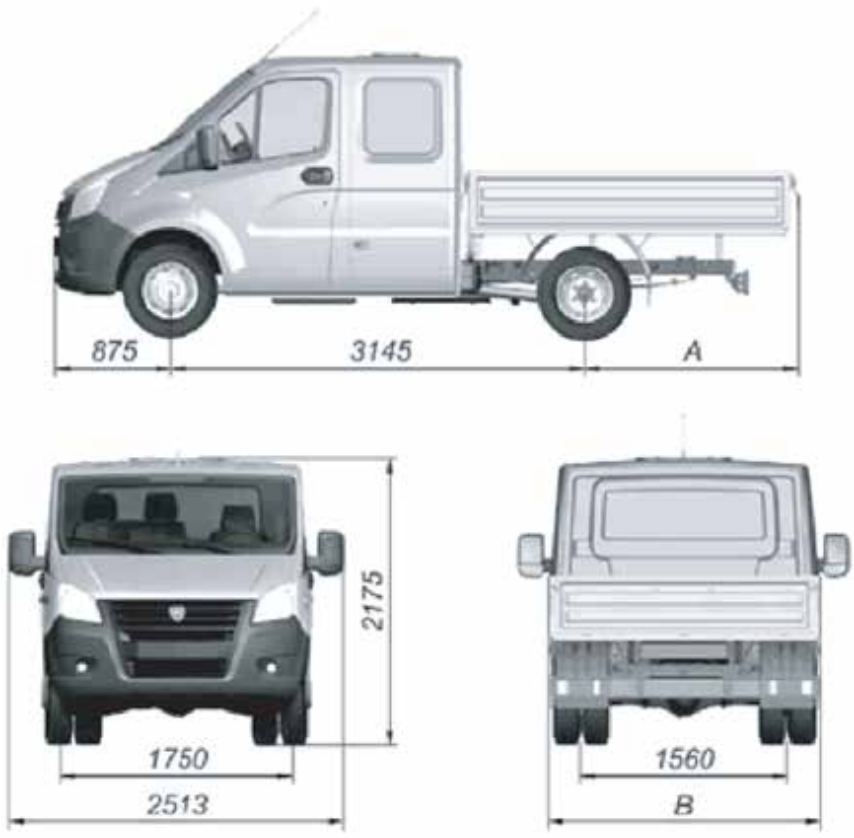

A=1610 mm (çelik yük kasalı araç için);
A=1570 mm (alüminyum yük kasalı araç için);
B=2066 mm (çelik yük kasalı araç için);
A=2050 mm (alüminyum yük kasalı araç için)

A22R32, A22R33 ve C42R92 Araçlar

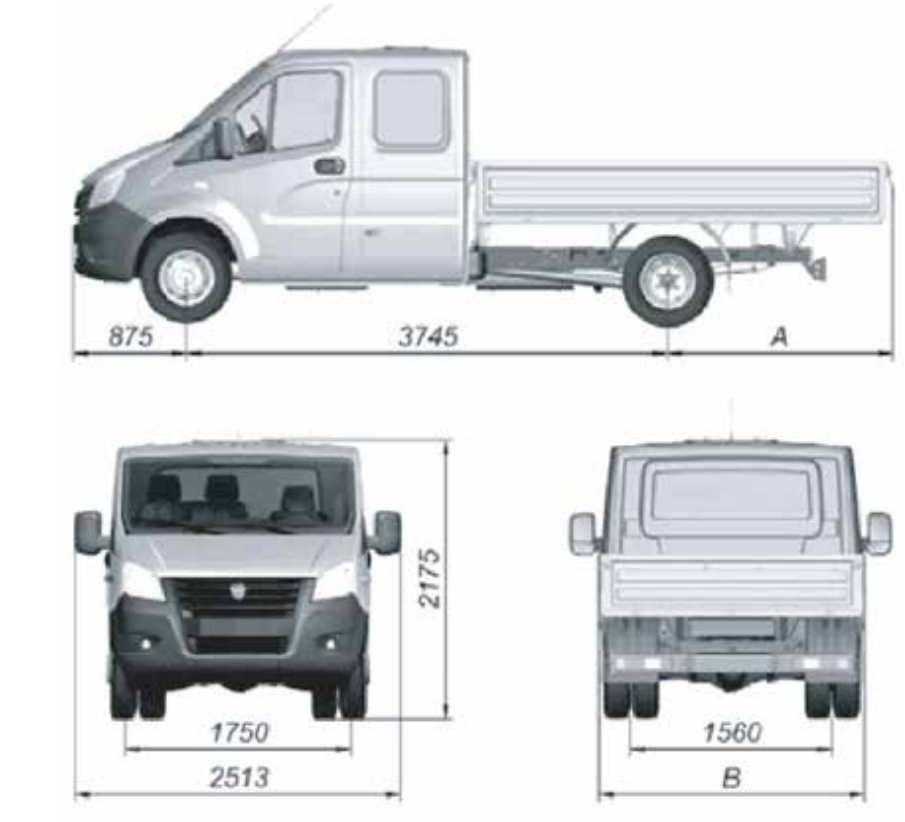

A=1753 mm (çelik yük kasalı araç için);
A=1713 mm (alüminyum yük kasalı araç için);
B=2175 mm (A22R32, A22R33);
B=2210 mm (C42R92);
C=2066 mm (çelik yük kasalı araç için);
C=2160 mm (büyük çelik yük kasalı araç için);
C=2159 mm (alüminyum yük kasalı araç için)

A31R22 ve A31R23 Araçlar



A.32R22 ve A32R23 Araçlar



A31R32, A31R33 ve C45R92 Araçlar

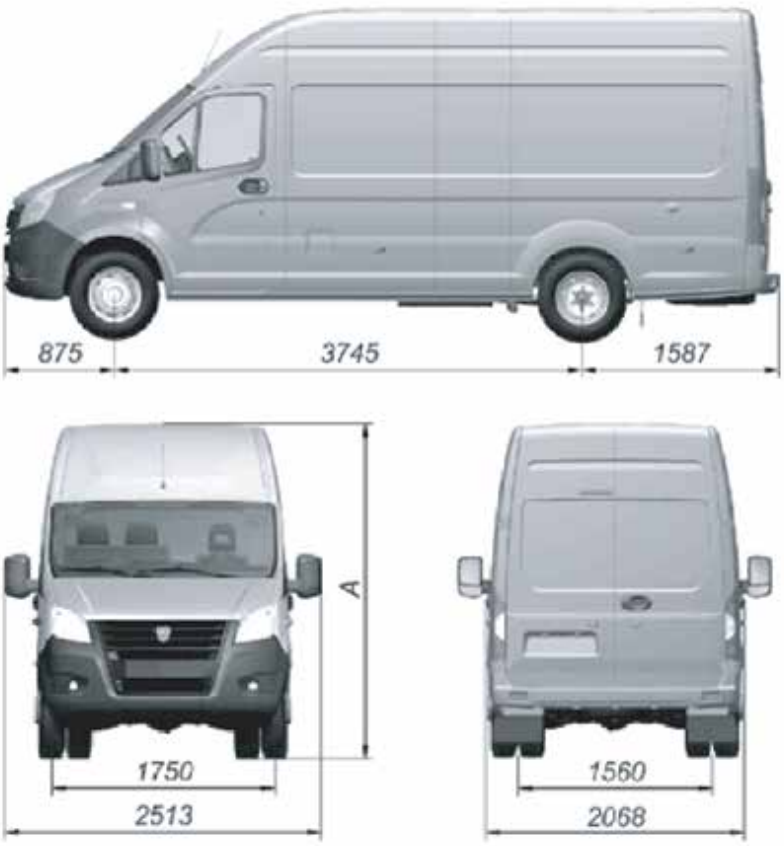

A=2735 mm (A31R32, A31R33);
A=2815 mm (C45R92).

A.32R22 ve A32R23 Araçlar

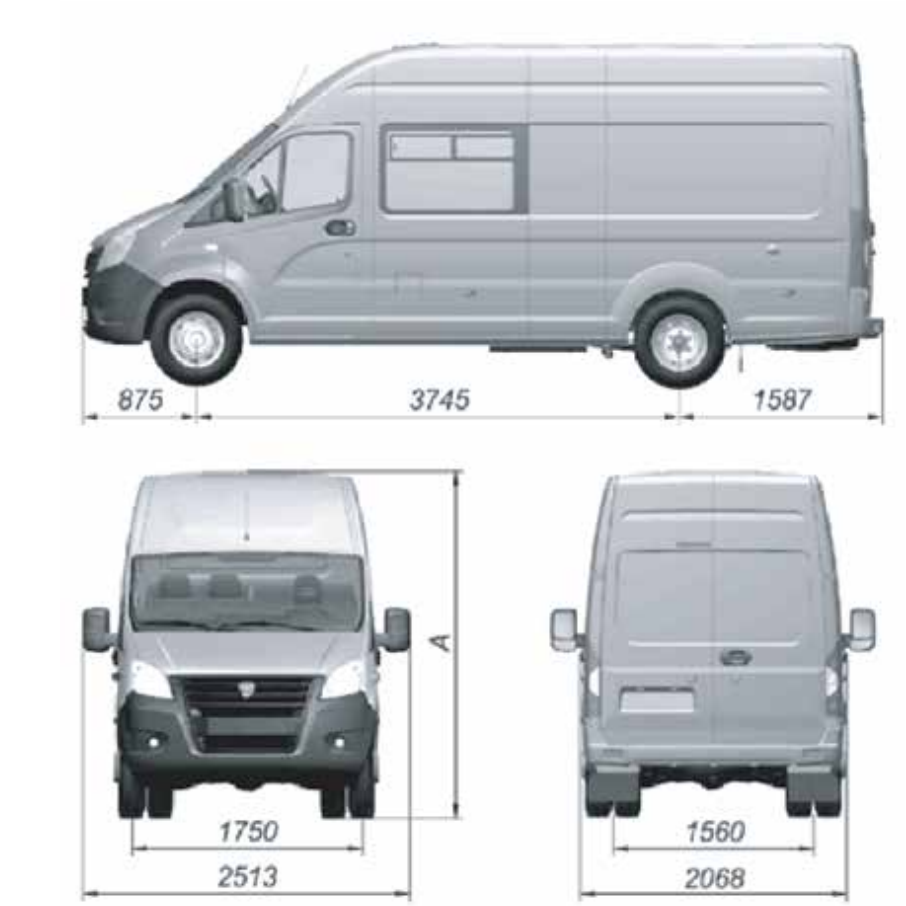

A=2735 mm (A32R32, A32R33);
A=2815 mm (C46R92).

A65R22 ve A65R23 Araçlar



A=2725 mm (klimasız);
A=2848 mm (klimalı);

A65R32, A65R33, A62R32 ve A62R33 Araçlar



A=2725 mm (klimasız);
A=2848 mm (klimalı);

C45R02 Araç

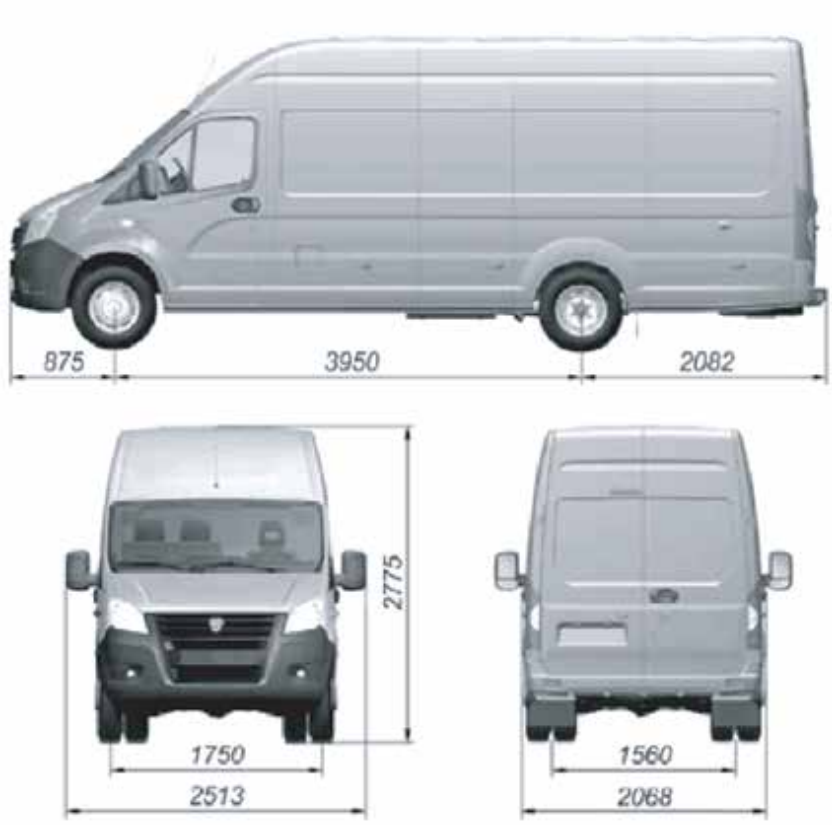

C46R02 Araç



A65R52 Araç



A=2740 mm (klimasız);
A=2860 mm (klimalı);

GENEL BİLGİLER		
	Araç modeli	
Parametreler	A21R22/ A21R23	A21R32/ A21R33
Oturma kapasitesi (sürücü dahil), kişi	3	
Brüt Araç Ağırlığı Değerleri [kg]	3500	
Yüksüz ağırlık [kg]		
F2.8 Euro-6 motorlu	-------	2445[1)] (2420[2)])
A274, A275 motorlu	2000[1)] (1985[2)])	2125[1)](2100[2)])
Brüt Aks Ağırlığı Değerleri [kg]:		
ön	1550	
arka	2600	
Yerden yükseklik (tam yüklü araçta, arka aks muhafazasının altında) [mm]	170	
Minimum dış ön iz genişliği yarıçapı [m]	5,7	6,5
Referans yakıt tüketimi (özel bir prosedürle ölçülür), araç sabit hızda sürülürken, l/100 km:		
ISF2.8 motorlu:		
60km/sa	8,5	
80km/sa	10,3	

[1] Çelik yük kasalı araçlar için.

[2] Alüminyum yük kasalı araçlar için.

Parametreler	Araç modeli		
	A21R22/ A21R23		A21R32/ A21R33
F2.8 motorlu 60 Km/sa 80 Km/sa Düz otoyolda maksimum araç hızı [km/sa] Tampon açıları (yüklü) [der.]:	---- -----	130	8,5 10,3
yaklaşımı		22	
ayrılma	16		11
Tam yüklü durumda maksimum tırmanma kabiliyeti [%]		26	
Yükleme yüksekliği [mm]		975	

Parametreler	A21R22/ A21R23	A21R32/ A21R33
Oturma kapasitesi (sürücü dahil), kişi	7	
Brüt Araç Ağırlığı Değerleri [kg]	3500	
Yüksüz ağırlık [kg]		
F2.8 Euro-6 motorlu		2390[1)] (2375[2)]
Brüt Aks Ağırlığı Değerleri [kg]:		
ön	1550	1650/1550
arka	2600	
Yerden yükseklik (tam yüklü araçta, arka aks muhafazasının altında) [mm]	170	
Minimum dış ön iz genişliği yarıçapı [m]	5,7	6,5
Referans yakıt tüketimi (özel bir prosedürle ölçülür), araç sabit hızda sürülürken, l/100 km:		
F2.8 motorlu 60 Km/sa 80 Km/sa	 ----- ------	 8,5 10,3

[1] Çelik yük kasalı araçlar için.

[2] Alüminyum yük kasalı araçlar için.

Parametreler	Araç modeli		
	A21R22/ A21R23		A21R32/ A21R33
Düz otoyolda maksimum araç hızı [km/sa]		130	
Tampon açıları (yüklü) [der.]:			
yaklaşımı		22	
ayrılma	16		15
Tam yüklü durumda maksimum tırmanma kabiliyeti [%]		26	
Yükleme yüksekliği [mm]		950	

Parametreler	Araç modeli	
	A31R22/ A31R23	A32R22/ A32R23
Oturma kapasitesi (sürücü dahil), kişi	3	7
Brüt Araç Ağırlığı Değerleri [kg]	3500	
Yüksüz ağırlık [kg]		
ISF2.8 Euro-4 motorlu	2470	2585
ISF2.8 Euro-5 motorlu	2490	2605
TDI 2.0 Euro-5 motorlu	2440	2555
TDI 2.0 Euro-6 motorlu	2465	2585
A274, A275 motorlu	2360	2475
Brüt Aks Ağırlığı Değerleri [kg]:		
ön	1550	
arka	2600	
Yerden yükseklik (tam yüklü araçta, arka aks muhafazasının altında) [mm]	170	
Minimum dış ön iz genişliği yarıçapı [m]	5,7	
Referans yakıt tüketimi (özel bir prosedürle ölçülür), araç sabit hızda sürülürken, l/100 km:		
ISF2.8 motorlu:		
60km/sa	8,5	
80km/sa	10,3	
TDI 2.0 motorlu:		
60km/sa	8,1	
80km/sa	9,7	
A274, A275 motorlu:		
60km/sa	9,8	
80km/sa	12,1	
Düz otoyolda maksimum araç hızı [km/sa]	130	
Çıkıntı açıları (yüklü) [der.]:		
yaklaşımı	22	
ayrılma	14	
Tam yüklü durumda maksimum tırmanma	26	
Yükleme yüksekliği [mm]	730	

Parametreler	Araç modeli	
	A31R22/ A31R23	A32R22/ A32R23
Oturma kapasitesi (sürücü dahil), kişi	3	7
Brüt Araç Ağırlığı Değerleri [kg]	3500	
Yüksüz ağırlık [kg]		
ISF2.8 Euro-4 motorlu	2565	2680
ISF2.8 Euro-5 motorlu	2585	2700
TDI 2.0 Euro-5 motorlu	2535	2650
TDI 2.0 Euro-6 motorlu	2600	2710
A274, A275 motorlu	2455	2570
Brüt Aks Ağırlığı Değerleri [kg]:		
ön	1650/1550	1650
arka	2600	
Yerden yükseklik (tam yüklü araçta, arka aks muhafazasının altında) [mm]	170	
Minimum dış ön iz genişliği yarıçapı [m]	6,5	
Referans yakıt tüketimi (özel bir prosedürle ölçülür), araç sabit hızda sürülürken, l/100 km:		
ISF2.8 motorlu:		
60km/sa	8,5	
80km/sa	10,3	
TDI 2.0 motorlu:		
60km/sa	8,1	
80km/sa	9,7	
A274, A275 motorlu:		
60km/sa	9,8	
80km/sa	12,1	
F2.8 motorlu	8,5	
60 Km/sa	10,3	
80 Km/sa		
Düz otoyolda maksimum araç hızı [km/sa]	130	
Tampon açıları (yüklü) [der.]:		
yaklaşımı	22	
ayrılma	14	
Tam yüklü durumda maksimum tırmanma	26	
Yükleme yüksekliği [mm]	730	

Parametreler	Araç modeli
	A65R22/A65R23
Otobüs sınıfı	A
Yolcu kapasitesi	14
- oturan yolcular dahil	13
Brüt Araç Ağırlığı Değerleri [kg]	4200
Yüksüz ağırlık [kg]	
ISF2.8 Euro-4 motorlu	2760
ISF2.8 Euro-5 motorlu	2780
A275 motorlu	2650
Brüt Aks Ağırlığı Değerleri [kg]:	
ön	1650
arka	2670
Yerden yükseklik (tam yüklü araçta, arka aks muhafazasının altında) [mm]	170
Minimum dış ön iz genişliği yarıçapı [m]	5,7
Referans yakıt tüketimi (özel bir prosedürle ölçülür), araç sabit hızda sürülürken, l/100 km:	
60 km/sa, ISF2.8 Euro-4 motorlu	8,1
80 km/sa, ISF2.8 Euro-4 motorlu	11,0
60 km/sa, ISF2.8 Euro-5 motorlu	9,1
80 km/sa, ISF2.8 Euro-5 motorlu	12,0
60 km/sa, A275 motorlu	10,0
80 km/sa, A275 motorlu	12,4
Düz otoyolda maksimum araç hızı [km/sa]	130 (120[1)])
Tampon açıları (yüklü) [der.]:	
yaklaşımı	24
ayrılma	10
Tam yüklü durumda maksimum tırmanma kabiliyeti [%]	26
[1)] ISF2.8s5F148 motorlu araçlar için.	

Parametreler	Araç modeli		
	A65R32/ A65R33		A62R32/ A62R33
Otobüs sınıfı	A		B
Yolcu kapasitesi	17	22	16
- oturan yolcular dahil	14 veya 16		16
Brüt Araç Ağırlığı Değerleri [kg]	4200	4600	4200
Yüksüz ağırlık [kg]			
ISF2.8 Euro-4 motorlu	2990	-	2990
ISF2.8 Euro-5 motorlu	3010	3055	3010
A275 motorlu	2880	-	2880
Brüt Aks Ağırlığı Değerleri [kg]:			
ön	1650	1650	1650
arka	2670	3300	2670
Yerden yükseklik (tam yüklü araçta, arka aks muhafazasının altında) [mm]		170	
Minimum dış ön iz genişliği yarıçapı [m]		6,5	
Referans yakıt tüketimi (özel bir prosedürle ölçülür), araç sabit hızda sürülürken, l/100 km:			
60 km/sa, ISF2.8 Euro-4 motorlu		8,1	
80 km/sa, ISF2.8 Euro-4 motorlu		11,0	
60 km/sa, ISF2.8 Euro-5 motorlu		9,1	
80 km/sa, ISF2.8 Euro-5 motorlu		12,0	
60 km/sa, A275 motorlu		10,0	
80 km/sa, A275 motorlu		12,4	
Düz otoyolda maksimum araç hızı [km/sa]		130 (120[1)])	
Tampon açıları (yüklü) [der.]:			
yaklaşımı		24	
ayrılma		10	
Tam yüklü durumda maksimum tırmanma kabiliyeti [%]		26	

[2)] ISF2.8s5F148 motorlu araçlar için.

	Araç modeli	
Parametreler	C41R92/ C45R92	C42R92/ C46R92
Oturma kapasitesi (sürücü dahil), kişi	3	7
Brüt Araç Ağırlığı Değerleri [kg]	4600	
Yüksüz ağırlık [kg]		
ISF2.8s4R148 motorlu	2380/2655	2480/2780
ISF2.8s5161P motorlu	2400/2675	2500/2800
Brüt Aks Ağırlığı Değerleri [kg]:		
ön	1650	
arka	3300	
Yerden yükseklik (tam yüklü araçta, arka aks muhafazasının altında) [mm]	170	
Minimum dış ön iz genişliği yarıçapı [m]	6,5	
Referans yakıt tüketimi (özel bir prosedürle ölçülür), araç sabit hızda sürülürken, l/100 km:		
60 km/sa, AISF2.8s4R148 motorlu	9,0/9,4	
80 km/sa, AISF2.8s4R148 motorlu	11,6/12,4	
60 km/sa, ISF2.8s5161P motorlu	10,0/10,4	
80 km/sa, ISF2.8s5161P motorlu	12,6/13,4	
Düz otoyolda maksimum araç hızı [km/sa]	120	
Tampon açıları (yüklü) [der.]:		
yaklaşımı	24/22	23/22
ayrılma	14/17	15/17
Tam yüklü durumda maksimum tırmanma kabiliyeti [%]	26	

Parametreler	Araç modeli		
	C45R02		C46R02
Oturma kapasitesi (sürücü dahil), kişi	3		7
Brüt Araç Ağırlığı Değerleri [kg]		4600	
Yüksüz ağırlık [kg]			
ISF2.8s4R148 motorlu	2785		2910
ISF2.8s5161P motorlu	2805		2930
Brüt Aks Ağırlığı Değerleri [kg]:			
ön		1650	
arka		3300	
Yerden yükseklik (tam yüklü araçta, arka aks muhafazasının altında) [mm]		170	
Minimum dış ön iz genişliği yarıçapı [m]		7,2	
Referans yakıt tüketimi (özel bir prosedürle ölçülür), araç sabit hızda sürülürken, l/100 km:			
60 km/sa, AISF2.8s4R148 motorlu		9,4	
80 km/sa, AISF2.8s4R148 motorlu		12,4	
60 km/sa, ISF2.8s5161P motorlu		10,4	
80 km/sa, ISF2.8s5161P motorlu		13,4	
Düz otoyolda maksimum araç hızı [km/sa]		120	
Tampon açıları (yüklü) [der.]:			
yaklaşımı		23	
ayrılma		12	
Tam yüklü durumda maksimum tırmanma kabiliyeti [%]		26	

Parametreler	Araç modeli
	A65R52
Otobüs sınıfı	A
Yolcu kapasitesi	22
- oturan yolcular dahil	17 19
Brüt Araç Ağırlığı Değerleri [kg]	4600
Yüksüz ağırlık [kg]	3245
Brüt Aks Ağırlığı Değerleri [kg]:	
ön	1650
arka	3300
Yerden yükseklik (tam yüklü araçta,	170
aks muhafazasının altında) [mm]	
Minimum dış ön iz genişliği yarıçapı [m] Referans yakıt tüketimi (özel bir prosedürle ölçülür), araç sabit hızda sürülürken, l/100 km:	6,8
60km/sa	9,1
80km/sa	12,0
Düz otoyolda maksimum araç hızı [km/sa]	120
Tampon açıları (yüklü) [der.]:	
yaklaşımı	24
ayrılma	9
Tam yüklü durumda maksimum tırmanma kabiliyeti [%]	26

MOTOR					
Model	ISF2.8s4129P	ISF2.8s4R148	ISF2.8s5129P	ISF2.8s5161P	ISF2.8s5F148
Emisyon sınıfı	4	4	5	5	
Tip	Dizel, ara soğutuculu turboşarjlı				
Silindir sayısı ve düzeni	4, sıralı				
Çap ve kurs [mm]	94x100				
Hacim [L]	2,8				
Kompresyon oranı	16,5		16,9		
Azami güç [kW (h.p.)]	88,3	110	88,3	110	102,7
	(120)	(149,6)	(120)	149,6	(139,7
Azami güç motor devri	3600	3400	3600	3400	
Azami net tork [Nm (kgf-m)][1]	270	330	270	320	
	(27,5)	(33,6)	27,5	(32,6)	
Azami tork motor devri aralığı	1400	1800	1200	1400	1400
	3000	2600	3000	3000	2700
Ateşleme sırası	1-3-4-2				
Rölanti devri					
minimum ($n_{min.\ xx}$)	750±50				800±5
maksimum ($n_{maks.\ xx}$)	4500				3800
Krank mili dönüş yönü (fan tarafından bakıldığında)	Saat yönünde				

4. vitesteki azami tork belirtilmiştir. Diğer viteslerde tork sınırlandırılır (brüt ağırlığı 4,6 ton'dan fazla olan araçlar hariç)

Model	F2.8
Emisyon Sınıfı	6
Tip	Dizel, ara soğutuculu, turboşarjı
Silindir sayısı ve düzeni	4, Sıralı
Çap ve Kurs [mm]	94x100
Silindir Hacmi [Lt]	2,776
Sıkıştırma Oranı	17,2
Azami Güç [kW (h.p.)]	126 (171,4)
Azamin Güç Motor Devri RPM	3500
Azami Tork [N·m (kg·f/m)][1]	360 (36,7)
Azami Tork Motor Devri	1400
Ateşleme Sırası	1-3-4-2
Motor Devri rpm:	
minimum ($n_{min.xx}$)	750-1200
maximum ($n_{пов.xx}$)	3800
Motor Dönüş Yönü (Fan tarafından bakıldığında)	Saat Yönünde

1) 4. vitesteki azami tork belirtilmiştir. Diğer viteslerde tork sınırlandırılır.

Model	A274	A275
Emisyon sınıfı	4	5
Tip	Benzinli, 4 zamanlı enjeksiyonlu	
Silindir sayısı ve düzeni	4, sıralı	
Çap ve kurs [mm]	96,5x92	
Hacim [L]	2,69	
Kompresyon oranı	10,0	
Azami güç [kW (h.p.)]	78,5(106,8)	
Azami güç motor devri	4000	
Azami net tork [Nm (kgf-m)]	220,5 (22,5)	
Azami tork motor devri	2350±150	
Ateşleme sırası	1-2-4-3	
Rölanti devri		
minimum ($n_{mm.xx}$)	800±50	
artırılmış ($n_{incr\ xx}$)	3000	
Krank mili dönüş yönü (fan tarafından bakıldığında)	Saat yönünde	

GÜÇ AKTARIM SİSTEMİ	
Debriyaj	Hidrolik işletimli kuru tek diskli)
Şanzıman (Opsiyon 1)	Manuel, 5 ileri vites
	Vites oranları:
	1. vites-3,786
	2. vites-2,188
	3. vites-1.304
	4. vites-1,0
	5.vites-0,794
	Geri vites - 3,28
Şanzıman (Opsiyon 2)	Manuel, 5 ileri vites
	Vites oranları:
	1. vites-4,05
	2. vites-2,34
	3. vites-1.395
	4. vites-1,0
	5.vites-0,849
	Geri vites - 3,51
Şanzıman (Opsiyon 3)	Manuel, 6 ileri vites
	Vites oranları:
	1. vites- 5,065
	2. vites-2,780
	3. vites- 1,591
	4. vites- 1,0
	5. vites- 0,807
	6. vites-0,643
	Geri vites - 4,383
Güç aktarım sistemi	Üç kardan mafsallı ve askı yataklı iki mil
Arka aks:	
son dişli grubu	Hipoid. Dişli Oranı: 4,3 veya 4,556 veya 5,125
diferansiyel	Konik dişli

YÜRÜR AKSAM	
Jantlar	Disk, yekpare jantlı $5^{1}/_{2}$ Jxl6H2
Lastikler	Dubless radyal lastikler, 185/75R16C ebat
Süspansiyon:	
ön	Salıncaklı bağımsız süspansiyon; helezon yaylı ve denge çubuklu
arka	Uzunlamasına yarı eliptik çift yay; ilave yaylı ve denge çubuklu
Amortisörler	Dört - gazlı, teleskopik, çift etkili

DİREKSİYON	
Direksiyon dişli kutusu	Entegre (HPS'li), kremayerli
HPS pompası	Kanatlı, çift etkili
Direksiyon Mili	Eğim ayarlı

FREN SİSTEMİ	
Ayak/temel fren sistemi	Çift etkili hidrolik işletimli vakumlu servolu
Frenler:	
ön tekerlekler	Disk tip
arka tekerlekler	Kampana veya disk tip
İmdat freni sistemi	Ayak fren sisteminin her bir devresi
El freni sistemi	Arka tekerleklere etki eden, mekanik, telli

ELEKTRİK EKİPMANLAR	
Elektrik donanımı tipi	DC, tek kablo, Güç beslemesinin ve kullanıcıların eksi terminalleri şasiye bağlı
Anma gerilimi [V]	12
Alternatör:	
ISF2.8 F2.8	5272666 veya 5318121 5318121
Evotech	5122.3771-50 veya 32182.3771
Marş motoru:	
ISF2.8 F2.8	5311304 veya 5340730 5473872
Evotech	11.131.675
Akü:	
ISF2.8	6CT-75VL veya 6CT-85VL
Evotech	6CT-66LR veya 6CT-66VL

KABİN VE KASA	
Kabin	Metal, 3 kişilik, iki kapılı (A21R22, A21R23, A21R32, A21R33 ve C41R92 için) Metal, 7 kişilik, üç kapılı (A22R22, A22R23, A22R32, A22R33 ve C42R92 için)
Yük kasası	Metal, yandan damperli
Yük kasası ölçüleri (iç)	
[mm]:	
çelik yük kasalı:	
uzunluk	3090 (A21R22, A21R23, A22R32, A22R33 ve C42R92 için) 4168 (A21R32, A21R33 ve C41R92 için) 2339 (A22R22 ve A22R23 için)
genişlik	1978/2078*
yükseklik	400
alüminyum yük kasalı:	
uzunluk	3113 (A21R22,A21R23, A22R32 ve A22R33 için) 4190 (A21R32 ve A21R33 için) 2362 (A22R22 ve A22R23 için)
genişlik	2105 (A21R22, A21R23, A22R32 ve A22R33 için) 1999 (A21R32, A21R33, A22R22 ve A22R23 için)
yükseklik	388

* C41R92, C42R92 ve büyük kasa kamyonetler için.

KAROSERİ			
Gövde Kabin	Tam metal, yarım kaput, beş kapılı - iki adet menteşeli kabin kapısı, bir yan sürgülü kapı ve yolcu bölmesinde menteşeli iki arka kapı		
	3 kişilik veya 7 kişilik		
Ölçüler (iç):	A31R22,	A31R32,	C45R02/
van yük bölmesi	A31R23/	A31R33,	C46R02
[mm]:	A32R22,	C45R92/	
	A32R23	A32R32, A32R33, C46R92	
uzunluk	3031/2400	3631/3000	4331/3700
genişlik	1860	1860	1860
yükseklik	1927	1927	1927
Van yük bölmesi kapasitesi [m^3]	11,5/7,5	13,5/9,5	15,3/11,3

KONTROL EDİLMESİ GEREKEN TEMEL PARAMETRE PATEMELPARAMETRELER	
Lastik basıncı, kPa (kgf/cm^2):	
A21R22 ,A21R23,A21R32 (TDI 2.0 E-6)	
A21R33, A22R22 (TDI 2.0 E-6),A22R23,A22R32	
ön tekerlekler	350+10 (3,6+0,1)
arka tekerlekler	290+10 (3,0+0,1)
stepne	350+10 (3,6+0,1)
A21R32,A22R22,A31R32	
ön tekerlekler	330+10 (3,4+0,1)
arka tekerlekler	300+10 (3,1+0,1)
stepne	330+10 (3,4+0,1)
A21R32 (F2.8)	
ön tekerlekler	330+10 (3,4+0,1)
arka tekerlekler	290+10 (3,0+0,1)
stepne	330+10 (3,4+0,1)
A22R32, (TDI 2.0 E-5,F2.8),32R32(F2.8)	
ön tekerlekler	350+10 (3,6+0,1)
arka tekerlekler	280+10 (2,9+0,1)
stepne	350+10 (3,6+0,1)
A31R32, A31R33	
ön tekerlekler	390+10 (4,0+0,1)
arka tekerlekler	270+10 (2,8+0,1)
stepne	390+10 (4,0+0,1)
A31R32(ISF2.8, F2.8),A32R22 (ISF2.8), A22R33,A32R32	
ön tekerlekler	370+10 (3,8+0,1)
arka tekerlekler	290+10 (3,0+0,1)
stepne	370+10 (3,8+0,1)
ön tekerlekler	370+10 (3,8+0,1)
arka tekerlekler	270+10 (2,8+0,1)

A32R32 (ISF2.8) ve A32R33	
ön tekerlekler	420+10 (4,3+0,1)
arka tekerlekler	260+10 (2,7+0,1)
stepne	420+10 (4,3+0,1)
A65R22 ve A65R23	
ön tekerlekler	350+10 (3,6+0,1)
arka tekerlekler	300+10 (3,1+0,1)
stepne	350+10 (3,6+0,1)
A65R32 (4.2Lt) ve A62R32	
ön tekerlekler	420+10 (4,3+0,1)
arka tekerlekler	330+10 (3,4+0,1)
stepne	420+10 (4,3+0,1)
A65R32(4.6Tt)	
ön tekerlekler	430+10 (4,4+0,1)
arka tekerlekler	390+10 (4,0+0,1)
stepne	430+10 (4,4+0,1)
A65R33 ve A62R33	
ön tekerlekler	370+10 (3,8+0,1)
arka tekerlekler	340+10 (3,5+0,1)
stepne	370+10 (3,8+0,1)
C41R92	
ön tekerlekler	390+10 (4,0+0,1)
arka tekerlekler	430+10 (4,4+0,1)
stepne	430+10 (4,4+0,1)
C42R92, C45R92, C46R92, C46R02	
ön tekerlekler	430+10 (4,4+0,1)
arka tekerlekler	410+10 (4,2+0,1)
stepne	430+10 (4,4+0,1)
C45R02	
ön tekerlekler	410+10 (4,2+0,1)
arka tekerlekler	410+10 (4,2+0,1)
stepne	410+10 (4,2+0,1)

A65R52	
ön tekerlekler	410+10 (4,2+0,1)
arka tekerlekler	440+10 (4,5+0,1)
stepne	440+10 (4,5+0,1)
Tavsiye edilen minimum soğutma sıvısı çalışma sıcaklığı [°C]:	
ISF2.8	71
TDI 2.0	87
Evotech	80
İzin verilen maksimum soğutma sıvısı sıcaklığı	110
Debriyaj pedal boşluğu [mm]	6,0 - 8,5
İzin verilen minimum balata kalınlığı [mm]:	
ön disk fren balataları	2,0
arka disk fren balataları (disk frenli araçlar için)	2,0
arka kampana fren balatası (kampana frenli araçlar için)	1,0
Tam yüklü aracın el freni tarafından sabit tutulacağı minimum eğim [%]	16
Ön düzen (tam donanımlı araç için):	
kaster	+3°±1°
sol-sağ tekerlek farklılığı	30' maksimum
her bir tekerleğin kamber açısı	-0°22'ila+0°3'
	(-0°12'ila-0°7')*
her bir tekerleğin toe-in değeri	-0°4'ila+0°1'
	(-0°4' ila-0°1')*

* Ön düzen ayarları bir servis merkezi tarafından gerçekleştirilmelidir.

Toplam maksimum direksiyon boşluğu	25°
	(otobüsler için 20°)
Tam donanımlı araçta ayar cıvatasının ucu ile fren regülatör pistonunun ucu arasındaki mesafe (A21R22, A22R22, A21R23 ve A22R23 araçlar için)	0,3±0,1
Tam donanımlı araçta fren basınç regülatörü yük yayının ön yükü (aks braketinin yük yayını desteklediği noktada) [mm]:	
A21R32, A22R32, A21R33 ve A22R33 araçlar için	3±2
A31R22, A32R22, A31R23, A32R23, A31R32, A32R32, A31R33 ve A32R33 araçlar için	8±2

TENAX AUTO
EURO-6



www.tenaxauto.com